C&C
ARREDAMENTI METALLICI

SOSTENIAMO IL TUO MONDO

Catalogo prodotti

L'esperienza maturata con gli anni ha contribuito alla realizzazione di questo catalogo che porta nelle Tue mani **quasi** tutta la nostra produzione.

Tu lo sai che la nostra **forza** è comunque il lavoro speciale realizzato su specifiche richieste.

Non esitare quindi a contattarci, se non dovessi trovare in queste pagine quello che Ti serve. Come sempre saremo a Tua disposizione.

C.&C.
Arredamenti Metallici s.r.l.

C.&C. Arredamenti Metallici s.r.l.
via San Cassiano, 11 - 24030 MAPELLO (BG)
tel. 0039 035 4945966 - fax 0039 035 4945391

www.cecarredi.com - info@cecarredi.com

SCAFFALI INDUSTRIALI MINI ZEUS

La scaffalatura MINI-ZEUS è realizzata per piccole portate; permette carichi sulle spalle sino a kg. 1000. Gli elementi fondamentali che compongono la serie MINI-ZEUS sono: SPALLE - RIPIANI - STAFFE D'AGGANCIO (4 per piano).
Regolabilità dei piani in altezza con un passo di mm. 70.
La serie MINI-ZEUS è ideale per arredare magazzini, archivi, biblioteche, negozi.

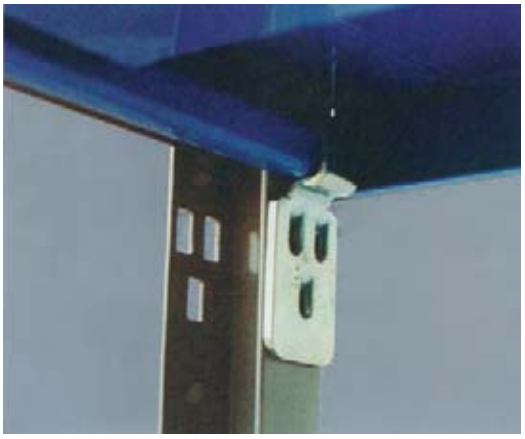

MONTAGGIO SEMPLICE E RAPIDO
COMPLETAMENTE AD INCASTRO

SPALLE			
Profondità mm	Altezza mm. 2000 Art.	Altezza mm. 2500 Art.	Altezza mm. 3000 Art.
300	1800	1807	1814
400	1801	1808	1815
500	1802	1809	1816
600	1803	1810	1817
700	1804	1811	1818
800	1805	1812	1819

RIPIANI					
Profondità mm	Lunghezza mm. 700 Art.	Lunghezza mm. 800 Art.	Lunghezza mm. 1000 Art.	Lunghezza mm. 1200 Art.	Lunghezza mm. 1500 Art.
300	1830	1836	1843	1850	1860
400	1831	1837	1844	1851	1861
500	1832	1838	1845	1852	1862
600	1833	1839	1846	1853	1863
700	1834	1840	1847	1854	1864
800	1835	1841	1848	1855	1865

SCAFFALE AD INCASTRO DELTA

Completamente ad incastro, viene realizzato in profili d'acciaio e lamiera spessore mm. 10/10, verniciato con polveri epossidiche. piani di portata kg. 100 a carico uniformemente distribuito, posizionabili ad intervalli di 5 cm. Spalle munite di piedini regolabili cromati per consentire una facile messa in piano. Autoportante, con possibilità di accesso da ambo i lati, garantisce stabilità e sicurezza.

SPALLE				
Profondità mm.	Altezza mm.			
	1500	2000	2500	3000
	ART.			
350	00741	00742	00743	00744
450	00745	00746	00747	00748
550	00749	00750	00751	00752
650	00753	00754	00755	00756

PIANI				
Profondità mm.	Lunghezza mm.			
	650	850	1050	1250
	ART.			
350	00761	00762	00763	00764
450	00765	00766	00767	00768
550	00769	00770	00771	00772
650	00773	00774	00775	00776

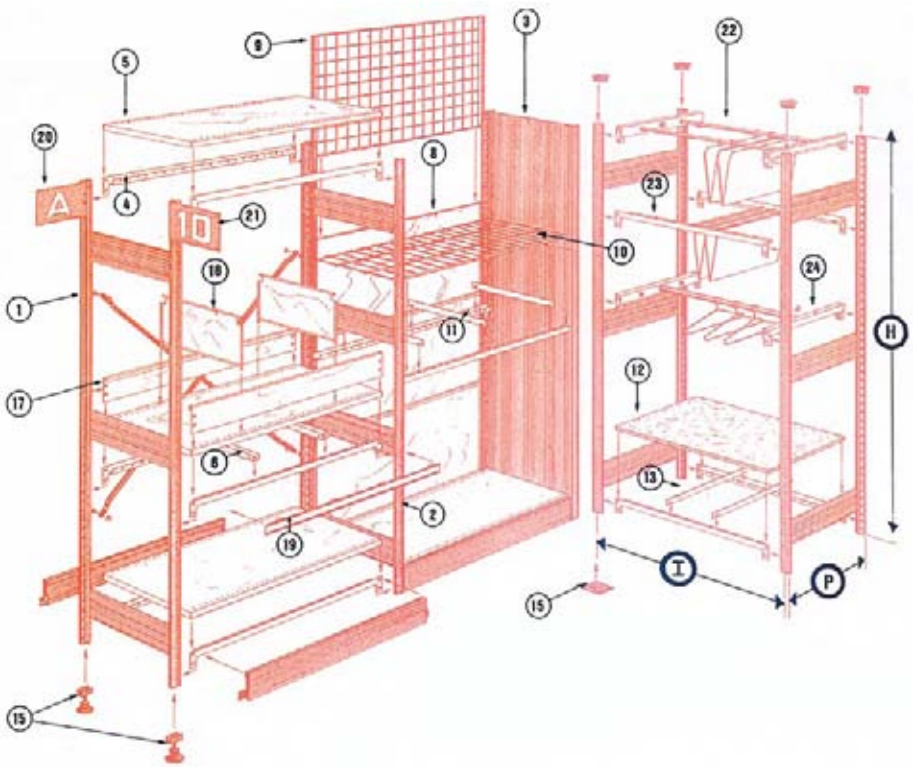

SCAFFALE GONDOLA

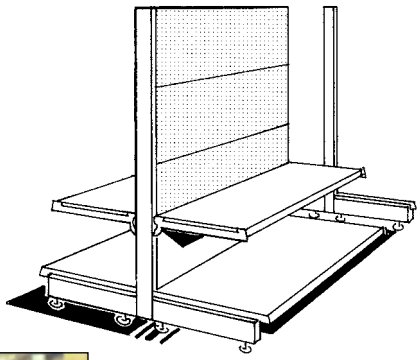

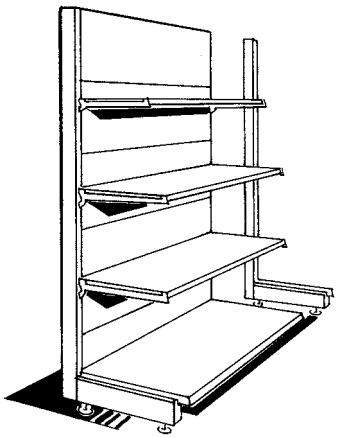

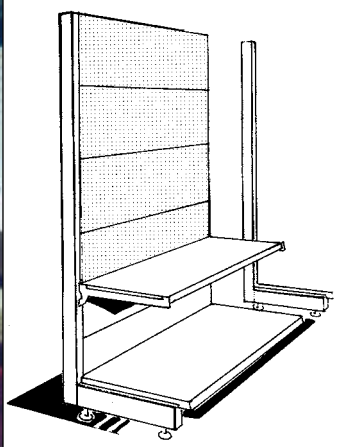

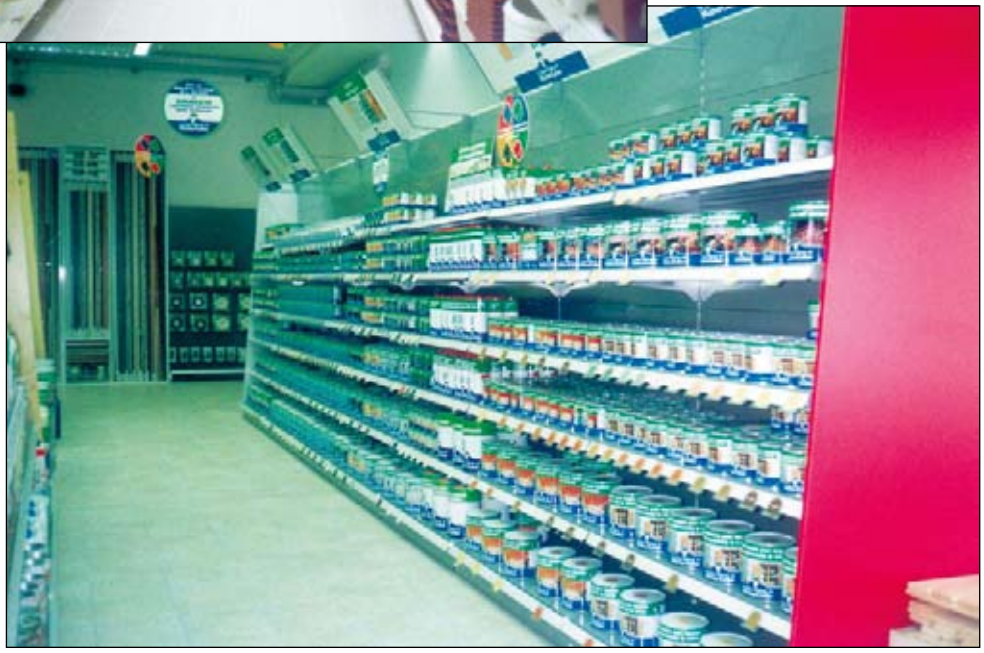

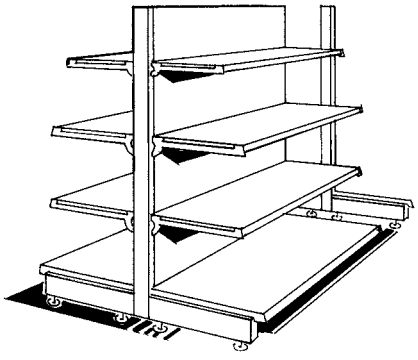

	Codice	misure
Montanti 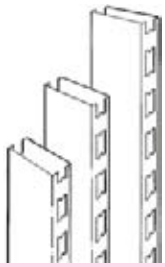	9102001	30x1400x80
	9103001	30x1600x80
	9104001	30x1800x80
	9105001	30x2000x80
	9106001	30x2200x80
	9107001	30x2400x80
	9108001	30x2600x80
Piedi 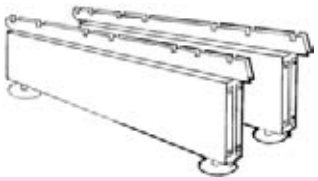	9110001	160x385
	9110201	160x485
	9110401	160x585
	9110601	160x685
Pannelli posteriori lisci e forati 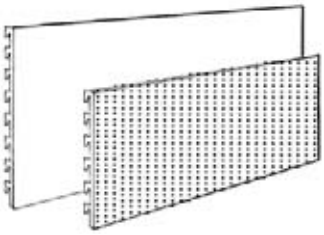	9112401	liscio 1000x300
	9112601	liscio 1000x400
	9112801	liscio 1250x300
	9113001	liscio 1250x400
	9113201	liscio 1330x300
	9113401	liscio 1330x400
	9114001	forato 1000x300
	9114201	forato 1000x400
	9114401	forato 1250x300
	9114601	forato 1250x400
	9114801	forato 1330x300
	9115001	forato 1330x400
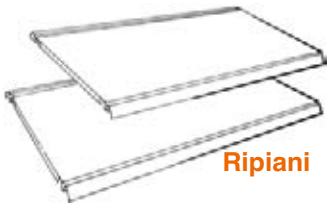 **Ripiani**	9117001	1000x385
	9117201	1000x485
	9117401	1000x585
	9117601	1000x685
	9118001	1250x385
	9118201	1250x485
	9118401	1250x585
	9118601	1250x685
	9119001	1330x385
	9119201	1330x485
	9119401	1330x585
	9119601	1330x685
P.P. PVC Portaprezzi in PVC per ganci 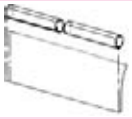		
Mensole 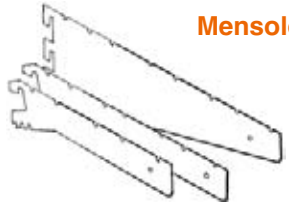	9130201	L. 385
	9131001	L. 485
	9131201	L. 585
	9131401	L. 685
Gancio semplice cromato con attacco per barra	GSB 6200P	L. 200 Ø6
	GSB 6300P	L. 300 Ø6
	GSB 6400P	L. 400 Ø6
	GSB 8500P	L. 500 Ø8

	Codice	misure
Gancio semplice cromato con portaprezzo per barra	GSB 6200P	L. 200 Ø6
	GSB 6300P	L. 300 Ø6
	GSB 6400P	L. 400 Ø6
	GSB 8500P	L. 500 Ø8
Gancio doppio cromato per barra	GDB 6200	L. 200 Ø6
	GDB 6300	L. 300 Ø6
	GDB 6400	L. 400 Ø6
	GDB 8500	L. 500 Ø8
Gancio doppio cromato con portaprezzo per barra	GDB 6200p	L. 200 Ø6
	GDB 6300p	L. 300 Ø6
	GDB 6400p	L. 400 Ø6
	GDB 8500p	L. 500 Ø8
Barra cromata universale	BA 00750	L. 1000
	BA 01000	L. 1250
	BA 01330	L. 1330
Gancio semplice cromato con portaprezzi per fondale a fori tondi	GSFT 6200p	L. 200 Ø6
	GSFT 6300p	L. 300 Ø6
	GSFT 6400p	L. 400 Ø6
	GSFT 8500p	L. 500 Ø8
Gancio semplice cromato per fondale a fori tondi	GSFT 6200	L. 200 Ø6
	GSFT 6300	L. 300 Ø6
	GSFT 6400	L. 400 Ø6
	GSFT 8500	L. 500 Ø8
Gancio doppio cromato con portaprezzi per fondale a fori tondi	GDFT 6200p	L. 200 Ø6
	GDFT 6300p	L. 300 Ø6
	GDFT 6400p	L. 400 Ø6
	GDFT 8500p	L. 500 Ø8
Gancio doppio cromato per fondale a fori tondi	GDFT 6200	L. 200 Ø6
	GDFT 6300	L. 300 Ø6
	GDFT 6400	L. 400 Ø6
	GDFT 8500	L. 500 Ø8

BANCARELLE ORTOFRUTTA

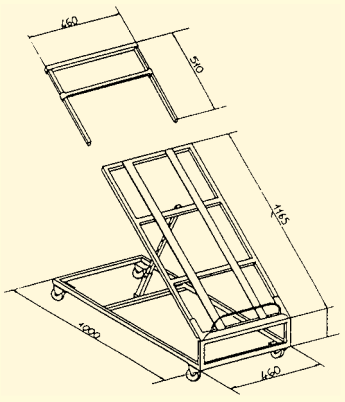

Cod. 02.111

DISTRIBUTORE GUANTI E SACCHETTI Cod. 02.222

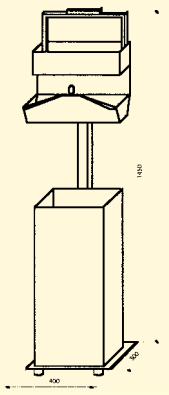

ESPOSITORE FRUTTA E VERDURA IN FILO

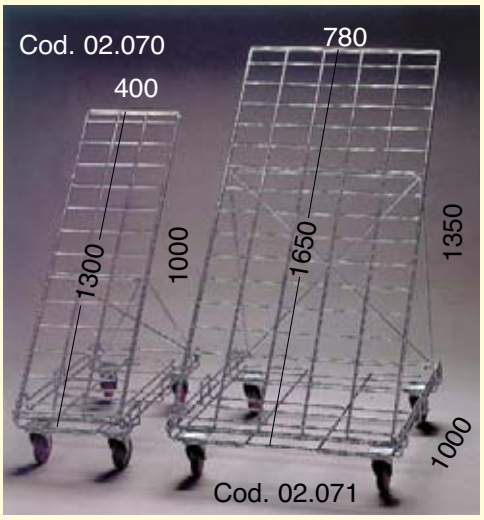

AVANTICASSA JOLLY Cod. 02.015

PORTAMETRO

Cod. 02.333

AVANTICASSA CROMATO

Cod. 02.010

SCAFFALE DISCOUNT

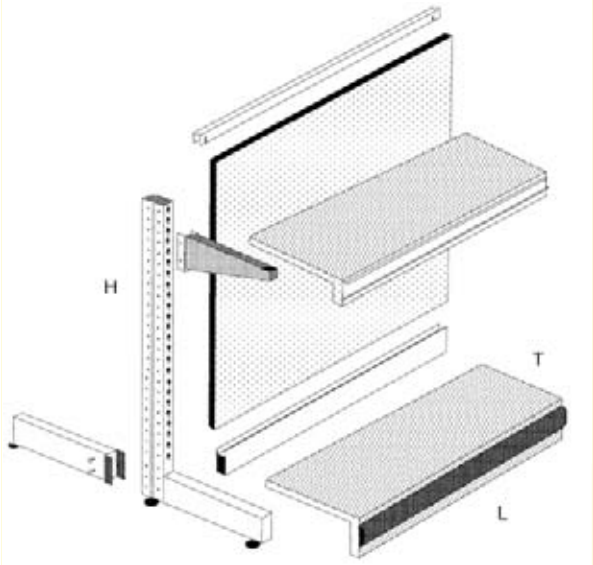

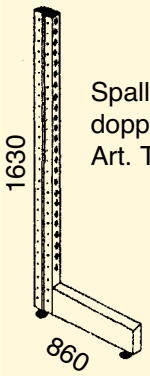

Spalla singola
doppio aggancio
Art. TD010

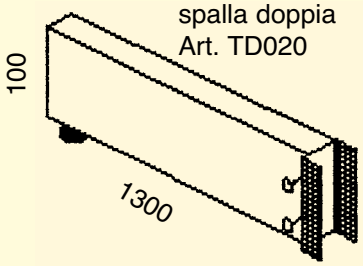

Piede aggiuntivo
spalla doppia
Art. TD020

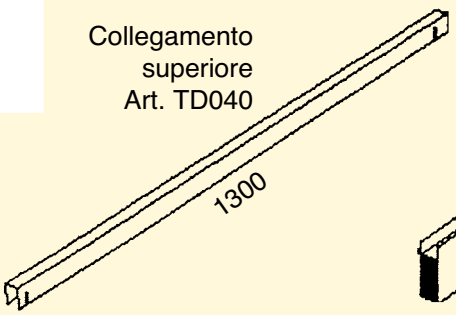

Collegamento
superiore
Art. TD040

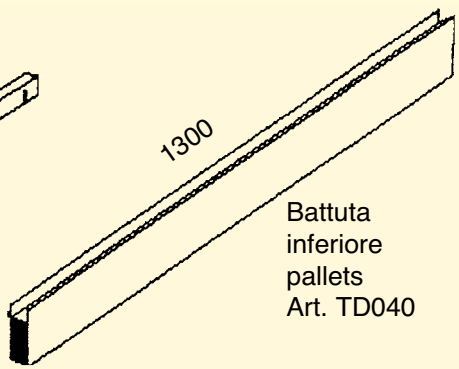

Battuta
inferiore
pallets
Art. TD040

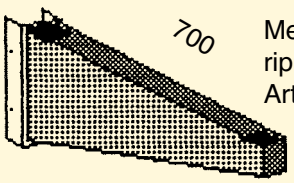

Mensola supporto
ripiani
Art. TD081

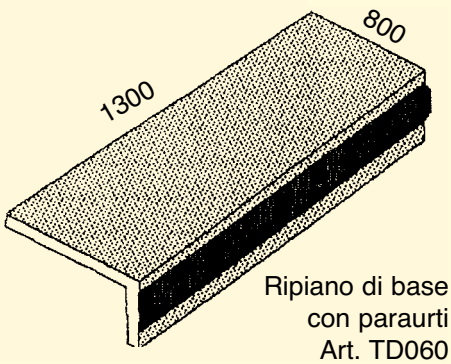

Ripiano di base
con paraurti
Art. TD060

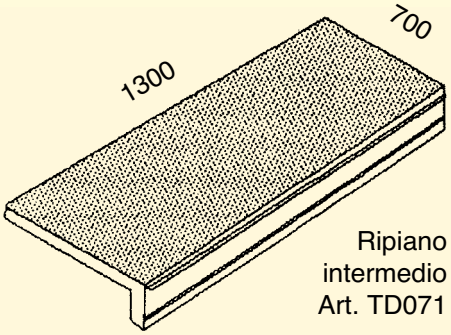

Ripiano
intermedio
Art. TD071

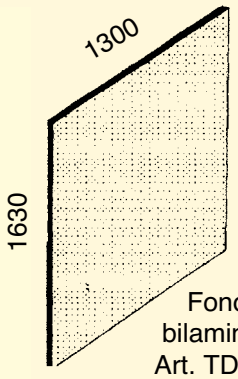

Fondale
bilaminato
Art. TD030

CARRELLO JUMBO

Carrello libero servizio zincato e rivestito con polyestere trasparente atossico ruote Ø100.

Capienza	D	L	H	normale Cod.	con porta-baby Cod.
Lt. 60	740	530	940	01.910	01.915
Lt. 90	820	550	1000	01.920	01.925
Lt. 125	850	620	1030	01.930	01.935
Lt. 150	1020	600	1070	01.940	01.945
Lt. 180	1050	600	1060	01.950	01.955
Lt. 210	1050	650	1060	01.960	01.965

CONTENITORE TUTTOFILO SOVRAPPONIBILE

Cod. 05.030

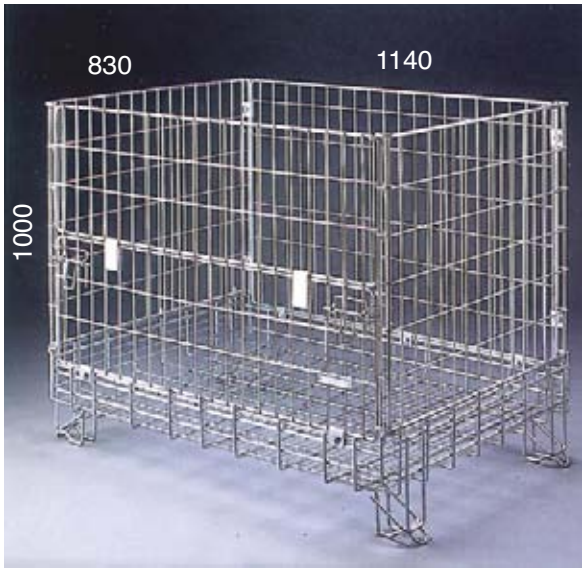

CESTINO SELF-SERVICE

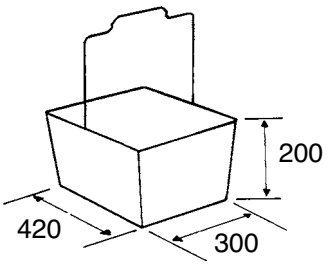

Cestino Self-service lt. 25 - Cod. 01.700

Base carrellata Cod. 01.701 (430x310x260 h.)

CONTORNO PALLET KG. 32

Finitura: zincata Cod. 05.029

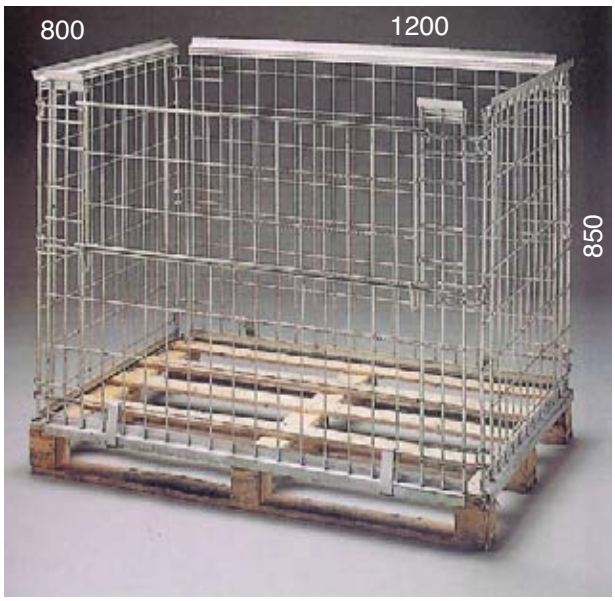

CESTONI SOVRAPPONIBILI CON DIVISORI

CESTONI

L	D	H	Cod.
320	300	250	04.335
320	400	250	04.345
320	500	250	04.355
480	400	300	04.440
480	500	300	04.450
480	600	300	04.460
480	500	350	04.455
480	600	350	04.465
640	400	300	04.640
640	500	300	04.650
640	600	300	04.660
640	500	350	04.655
640	600	350	04.665
960	400	300	04.940
960	500	300	04.950
960	600	300	04.960
960	400	350	04.945
960	500	350	04.955
960	600	350	04.965
1280	400	300	04.140
1280	500	300	04.150
1280	600	300	04.160
1280	500	350	04.155
1280	600	350	04.165

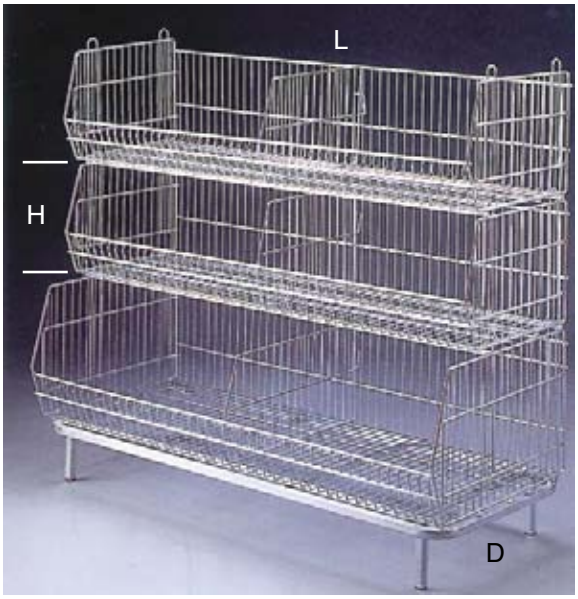

DIVISORI

D	H	Cod.
400	300	04.400
500	300	04.500
600	300	04.600

ROLL - COINTAINER

Cod. 05.035 - (800x710x1650 h.)
Cod. 05.040 - (800x710x1800 h.)

ACCESSORI

Cod. 05.060 - Terza parete roll 1650 h.
Cod. 05.045 - Terza parete roll 1800 h.
Cod. 05.055 - Ripiano intermedio

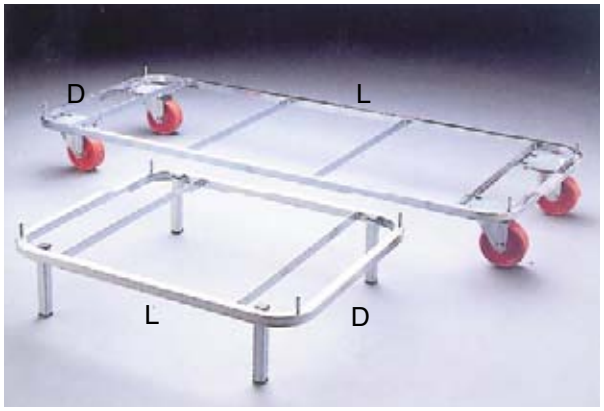

BASE SU RUOTE

L	D	Cod.
480	400	04.414
480	500	04.415
480	600	04.416
640	400	04.614
640	500	04.615
640	600	04.616
960	400	04.914
960	500	04.915
960	600	04.916
1280	400	04.124
1280	500	04.125
1280	600	04.126

BASE FISSA

L	D	Cod.
480	400	04.417
480	500	04.418
480	600	04.419
640	400	04.617
640	500	04.618
640	600	04.619
960	400	04.917
960	500	04.918
960	600	04.919
1280	400	04.127
1280	500	04.128
1280	600	04.129

SCAFFALE ZEUS «SERIE 50» DI MEDIA PORTATA

Permette carichi sulle spalle fino a 3500 kg. e su ogni piano fino a 1000 kg.

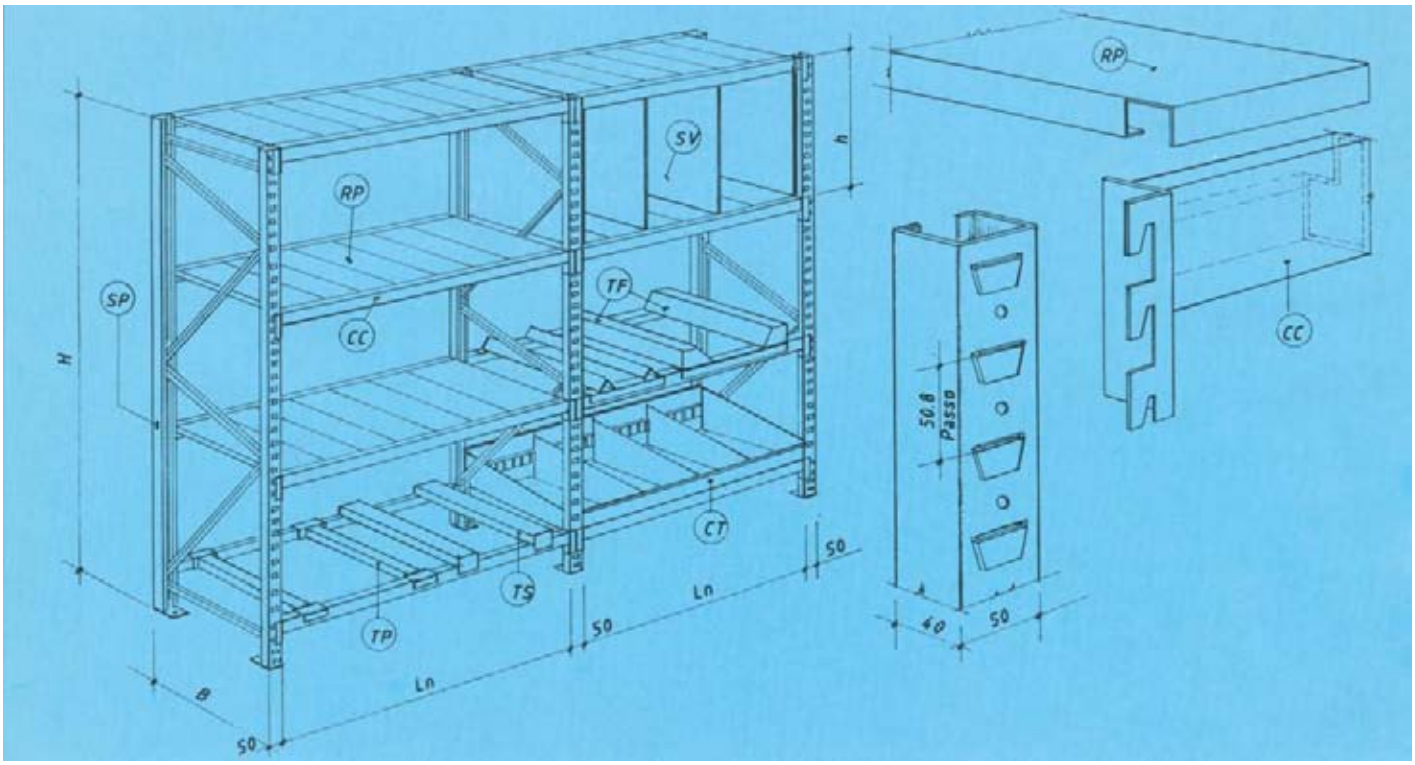

Legenda
Ln = luce netta delle campate
B = profondità spalle
H = altezza spalle
h = interasse in altezza delle coppie correnti
Q = portata in kg. di ogni piano
NP = numero dei piani per campata

Accessori
RP = ripiani a tegoli
CT = contenitori trapezoidali (monofronti o bifronti)
TP = traverse rompitratta per pallets
TS = traverse per contenitori senza appoggi
TF = traverse per fusti o rotoli
SV = separatori verticali spostabili

SCAFFALI «ZEUS» SERIE 75

Grande portata - Permette carichi sulle spalle fino a 9000 kg. e su ogni piano fino a 3200 kg.
Verniciatura a forno; montaggio semplice e rapido.

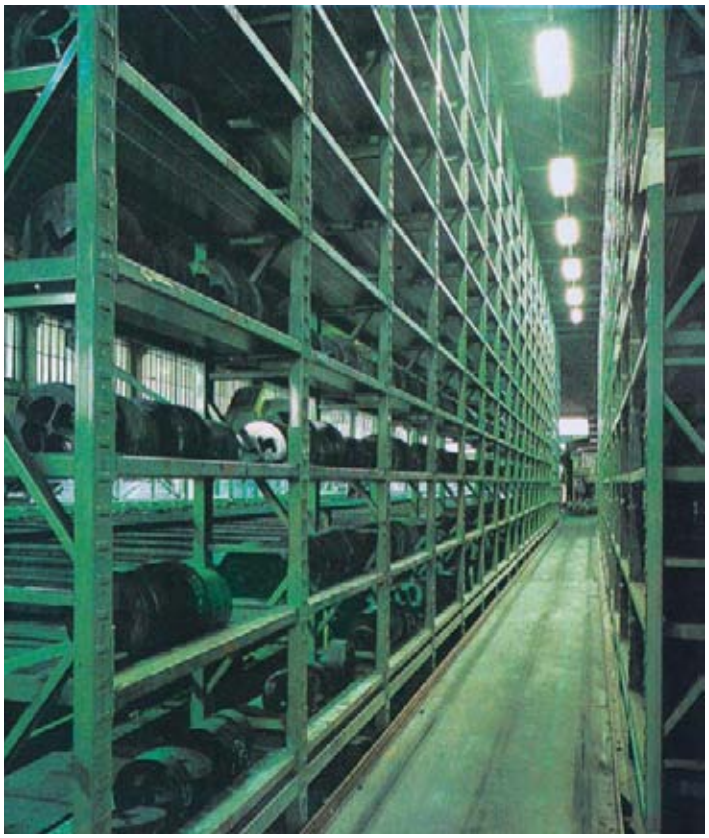

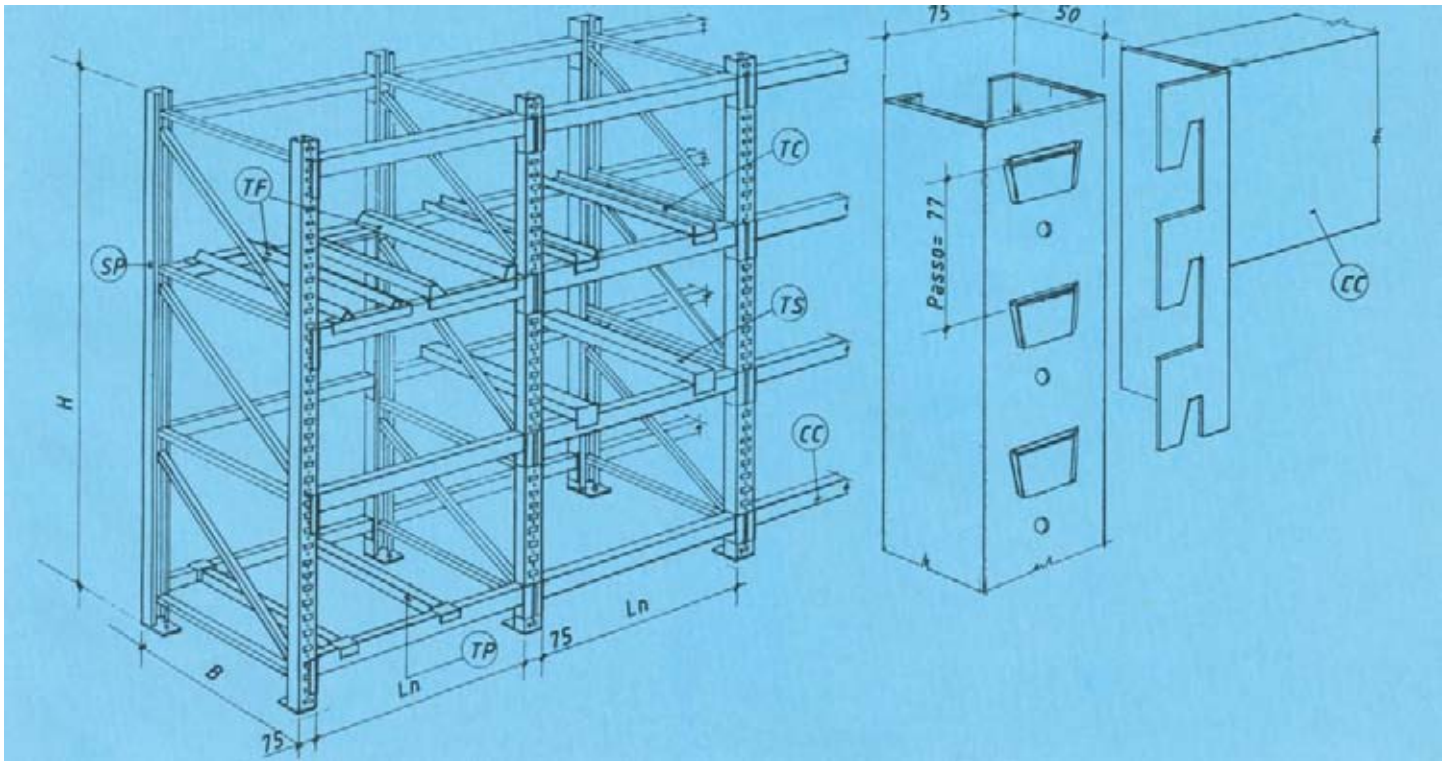

Legenda
Ln = luce netta delle campate
B = profondità spalle
H = altezza spalle
Q = portata utile in kg. di ogni piano di lunghezza Ln
NP = numero dei piani per campata

Accessori
TP = traverse rompitratta per pallets
TC = traverse per contenitori con piedi d'appoggio
TS = traverse per contenitori senza piedi d'appoggio
TF = traverse per fusti o rotoli (tipo leggero o tipo pesante)
ALTRI ACCESSORI COME PER SCAFFALI SERIE 50.

SCAFFALE S.100

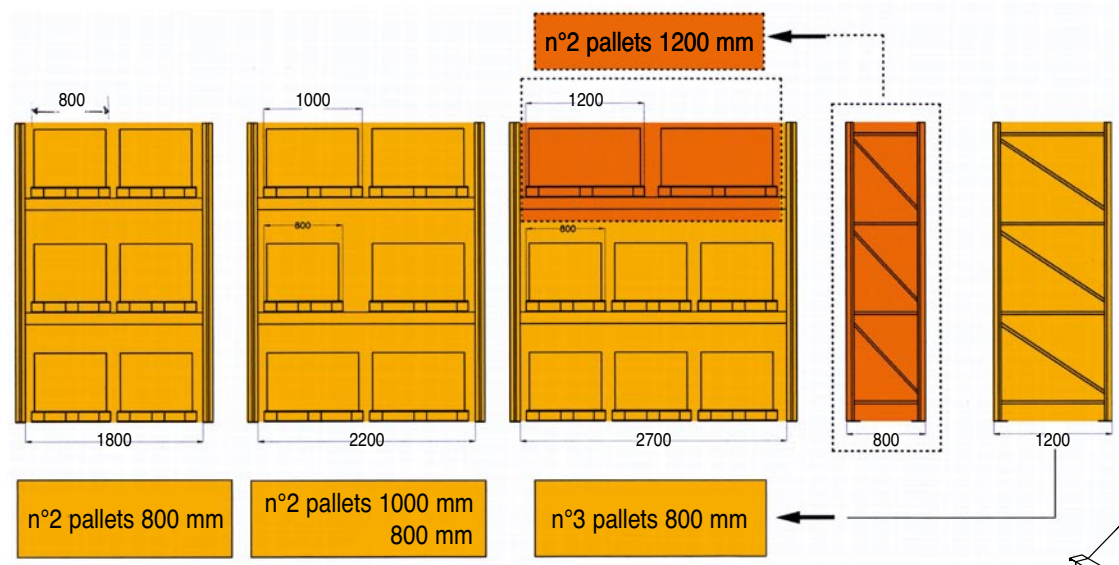

A= Spalla
B= Traversa
C= Traversa ferma pallet
D= Spalla ad innesto
E= Piani a tegoli
F= Rompitratta
G= Collegamenti BC
H= Rete di protezione
I= Paracolpi

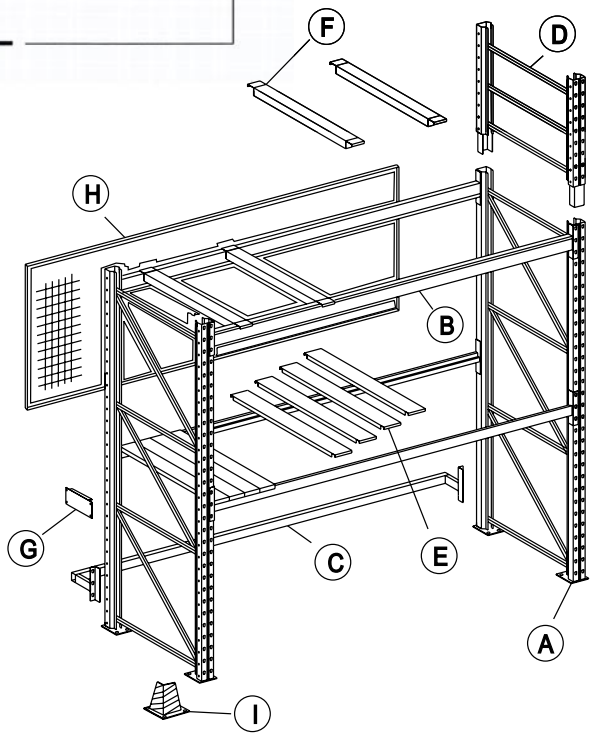

ACCESSORI

Collegamenti bc

Servono a collegare 2 scaffali
l'uno di schiena all'altro.
Misure disponibili:
mm 150 / 200 / 250 / 300.

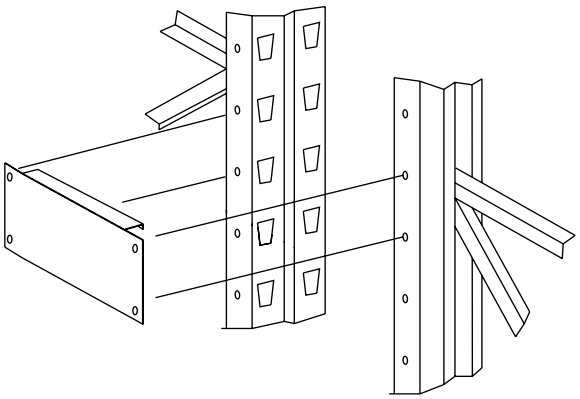

Spina di sicurezza

Paracolpi

Cartello portata ripiano

Porta etichette magnetico

Possibilità di spostamento immediato in caso di necessità, senza rovinare le superfici di scaffalature, contenitori o mobili in metallo; permanenza del magnetismo illimitata nel tempo; possibilità di applicare etichette adesive, recanti i codici a barre degli articoli, sui cartoncini dei porta-etichette, da noi forniti. Ampia possibilità di misure. I porta etichette in gomma magnetica sono disponibili in 5 altezze: mm. 10 - 20 - 30 - 40 - 50.

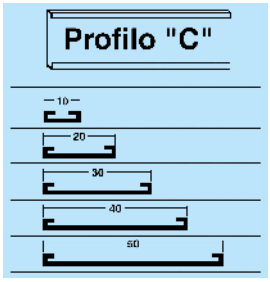

Cartelli a lettere e numeri per magazzino

Ideali per identificare corsie di scaffalature all'interno di un magazzino

A

mm. 300

mm. 300

Cartello in alluminio verniciato in colore giallo con lettera adesiva dalla A alla Z in colore nero.

1

mm. 300

mm. 300

Cartello in alluminio verniciato in colore giallo con numero adesivo da 1 a 100 in colore nero.

ideali per identificare pallets

cartelli da incollare su traverse

2

mm. 100

mm. 100

Cartello adesivo in colore giallo con numeri da 1 a 100 in colore nero.

SCAFFALE CANTILEVER LEGGERO

DIMENSIONI A RICHIESTA

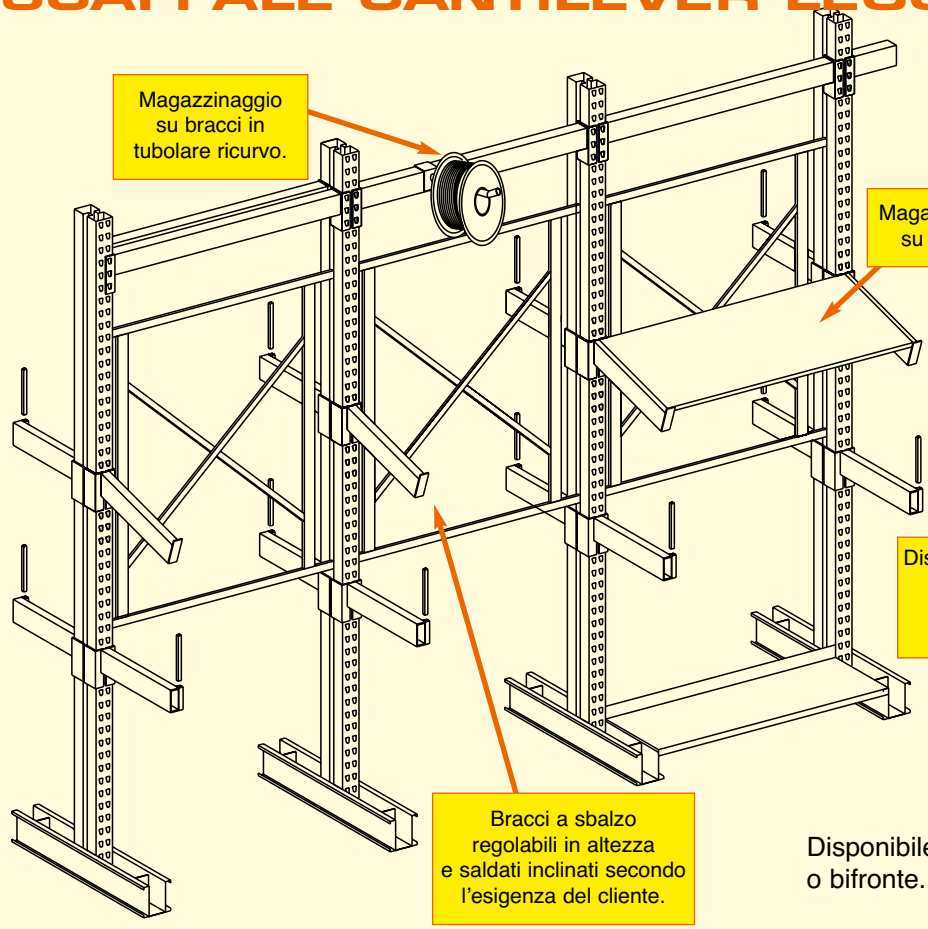

Disponibile monofronte o bifronte.

SCAFFALE PORTABOBINE

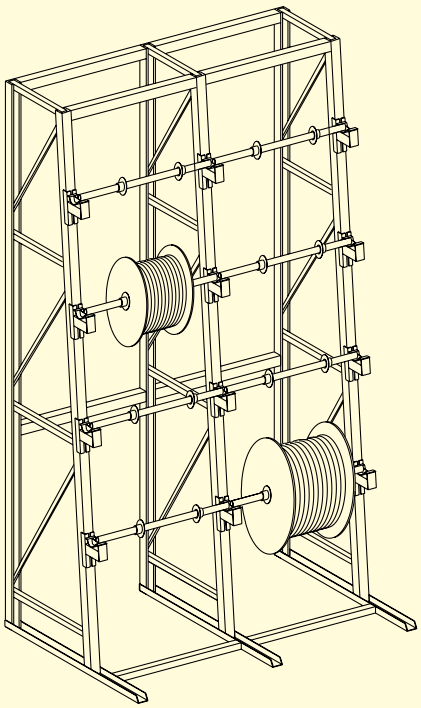

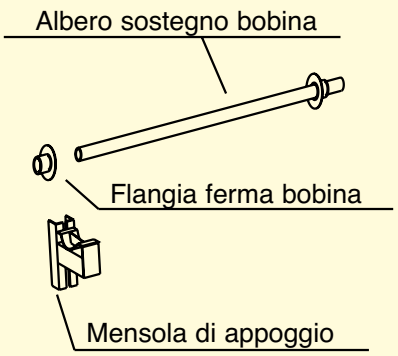

DIMENSIONI A RICHIESTA

Realizzabile in base al diametro e al volume occupato dalle vostre bobine. Altezze e peso da comunicare per poter fornire lo scaffale atto a soddisfare le Vs. esigenze

SCAFFALI VERTICALI

DIMENSIONI A RICHIESTA

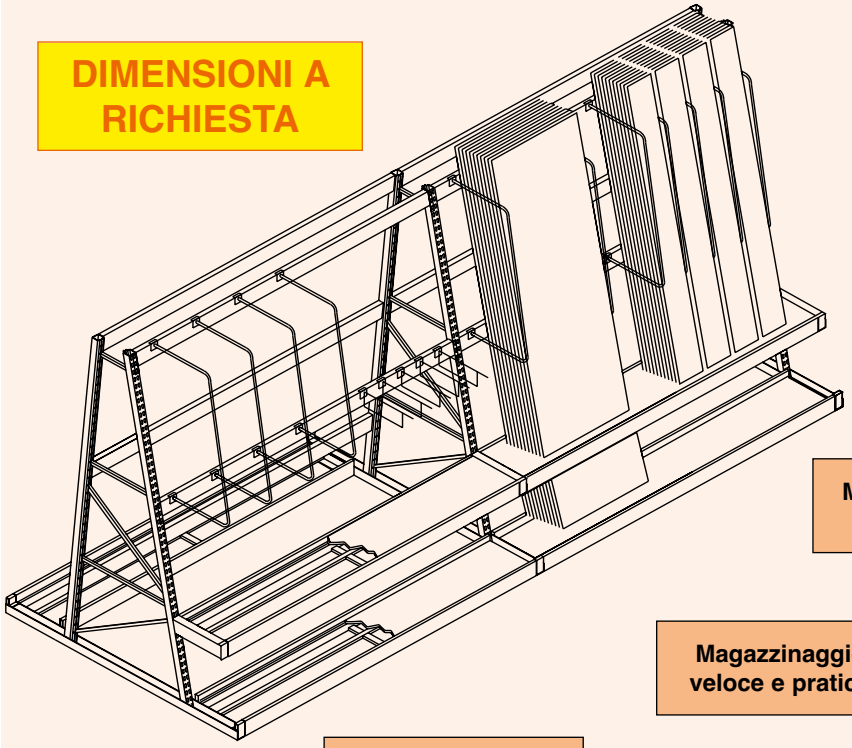

Montaggio facile (ad incastro)

Magazzinaggio veloce e pratico

Per profilati, listelli legno, tubi e pannelli

SCAFFALI PER STIVAGGIO PANNELLI LEGNO O LASTRE PLEXIGLASS O VETRO

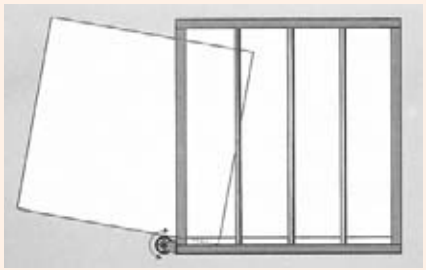

DIMENSIONI A RICHIESTA

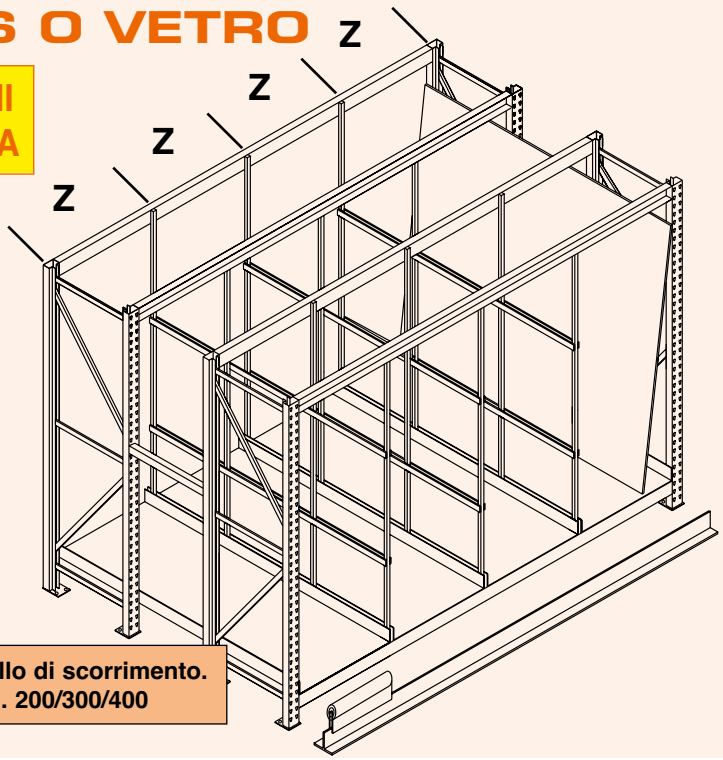

Fornito di guide e rullo di scorrimento.
Z = Vani da mm. 200/300/400

SCAFFALI CANTILEVER «SERIE 152»

Idonei ad un razionale stivaggio di materiali lunghi e pesanti.
PROGETTAZIONE E PREVENTIVI A RICHIESTA - INTERPELLATECI.

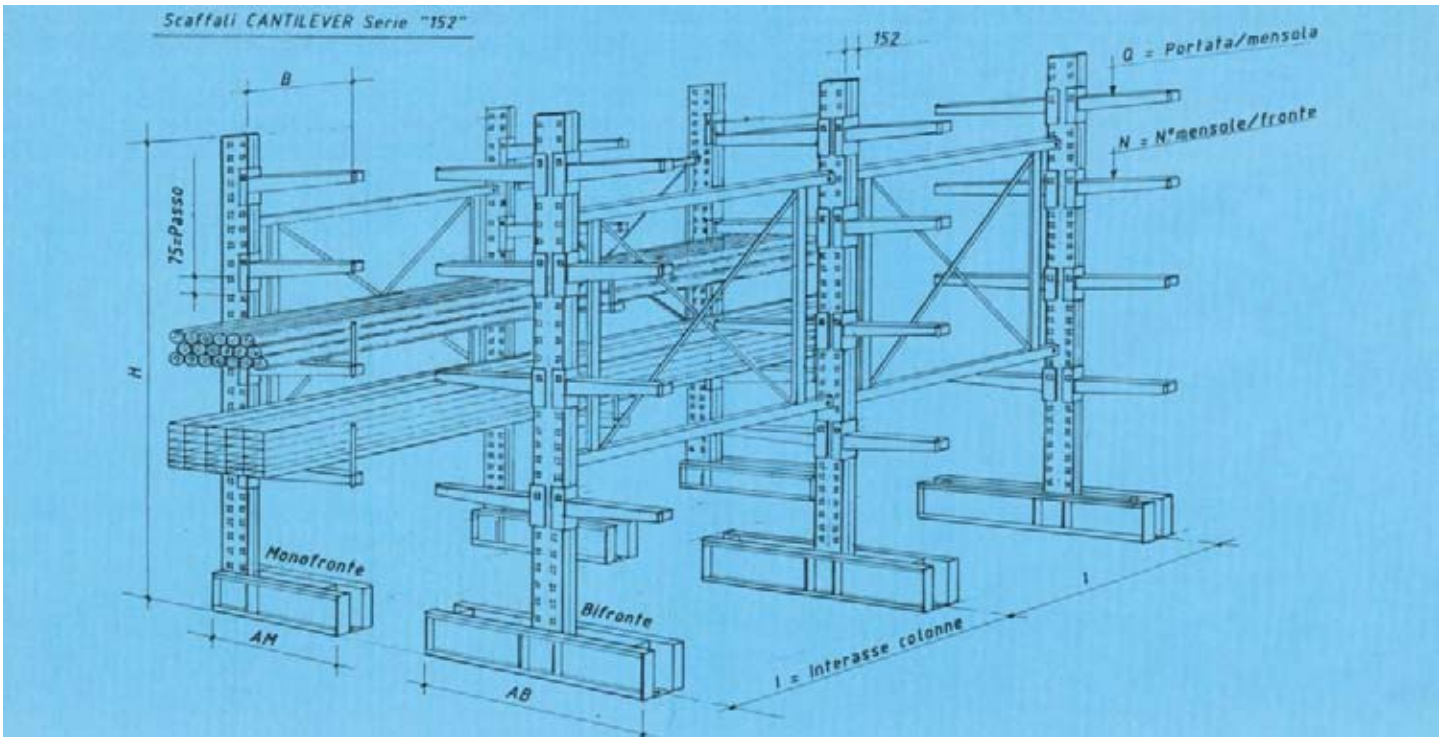

DATI TECNICI NECESSARI PER LA PROGETTAZIONE

- tipo di materiale da stivare
- tipo di scaffale previsto (se monofronte o bifronte)
- numero delle batterie di scaffali previste
- numero delle campate per ogni batteria
- interasse delle colonne (I)
- altezza delle colonne (H)
- lunghezza braccio mensole
- altezza da terra dell'ultimo piano di carico in alto
- portata richiesta per ogni mensola (Q)
- numero dei piani di carico per ogni fronte (escluso il piano sul basamento)
- larghezza utile richiesta dei corridoi per la movimentazione (B) dei materiali.

SCAFFALATURE PER FUSTI

Risolvono in modo ottimale lo stoccaggio verticale ed orizzontale dei fusti da 200 litri.

- Vasca di raccolta a tenuta stagna in lamiera acciaio verniciata spessore 3 mm, con griglia estraibile in acciaio zincata a caldo nelle versioni per fusti in posizione verticale.
- Spalle e traverse verniciate.
- Struttura ad incastro con elevata stabilità e facilità di montaggio.
- Vasca di raccolta e supporti per fusti dotati di fermi di sicurezza.
- Vengono fornite smontate.
- Conformi alle norme per la tutela dell'ambiente.

3266

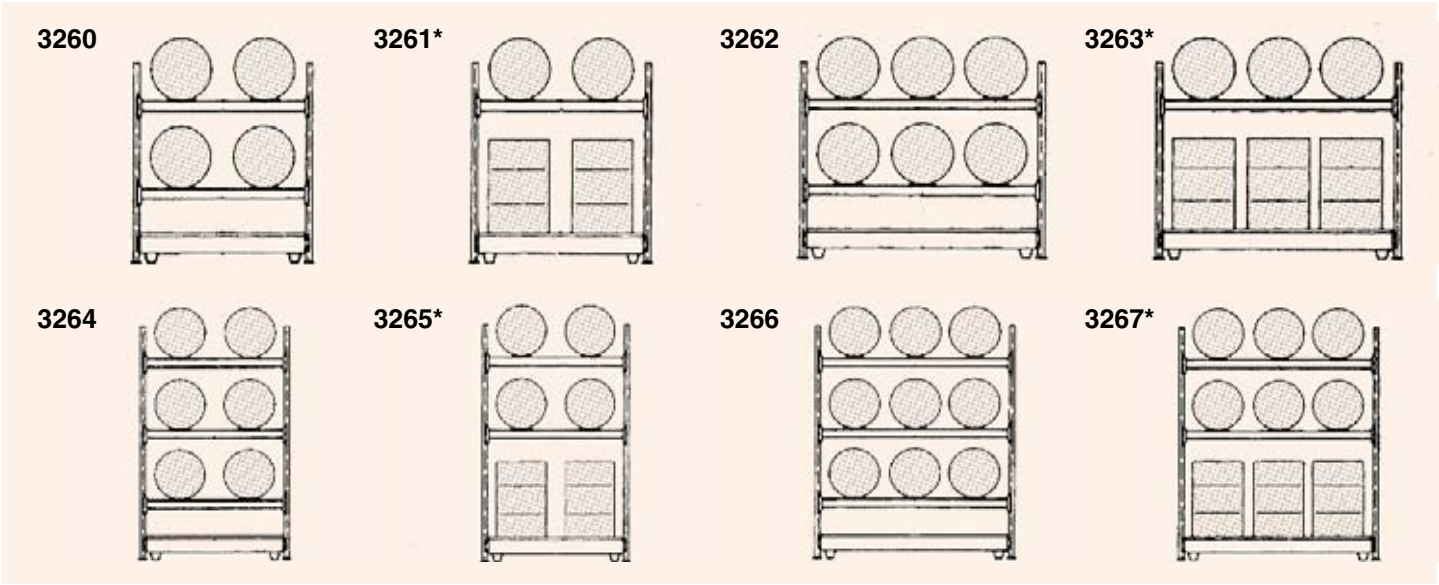

***Modelli con vasca completa di orsogrill zincato.**

3263

Art.	Cap. Fusti	Spalle Alt. e Prof. mm	Traversa lunghezza mm	Vasca Capacità litri	Vasca Larg.x Prof. mm
3260	4 orizz	2000x850	1400	230	1400x1100
3261	2 orizz - 2 vert	2000x850	1400	230	1400x1100
3262	6 orizz	2000x850	2200	360	2200x1100
3263	3 orizz - 3 vert	2000x850	2200	360	2200x1100
3264	6 orizz	2500x850	1400	230	1400x1100
3265	4 orizz - 2 vert	2500x850	1400	230	1400x1100
3266	9 orizz	2500x850	2200	360	2200x1100
3267	6 orizz - 3 vert	2500x850	2200	360	2200x1100

VASCHE DI RACCOLTA E STOCCAGGIO FUSTI

Idonee per lo stoccaggio di fusti contenenti sostanze pericolose e inquinanti

Costruite interamente in lamiera acciaio stampata elettrosaldata di forte spessore - griglia di sostegno fusti estraibile zincata a caldo - vasca tenuta stagna per contenere eventuali perdite di sostanze dai fusti - verniciatura con smalto epossidico colore arancio - due modelli standard.

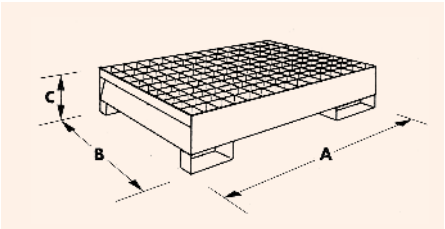

3104

COSTRUITI A NORME

Articolo	Nr. Fusti da 200 litri	Dimensioni mm A	B	C	Volume vasca Litri
3102	2 fusti	1340	850	330	220
3104	4 fusti	1340	1250	300	270

3105

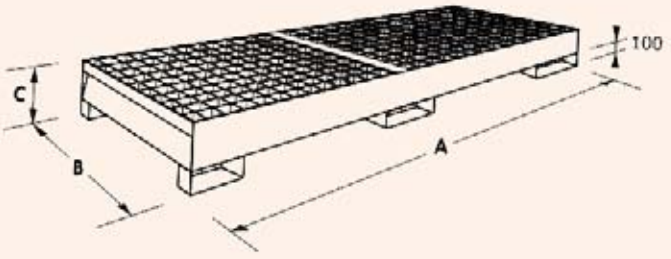

Articolo	Nr. Fusti da 200 litri	Dimensioni mm A	B	C	Volume vasca Litri
3103	4	2720	850	330	410
3105	8	2720	1250	300	540

CONTENITORI ECOLOGICI PER FUSTI

Realizzati interamente in lamiera acciaio stampata con verniciatura epossidica. Vasche a tenuta stagna con volume di raccolta a norme di legge. Piano in orsogrill zincato. Disponibile in 3 modelli.

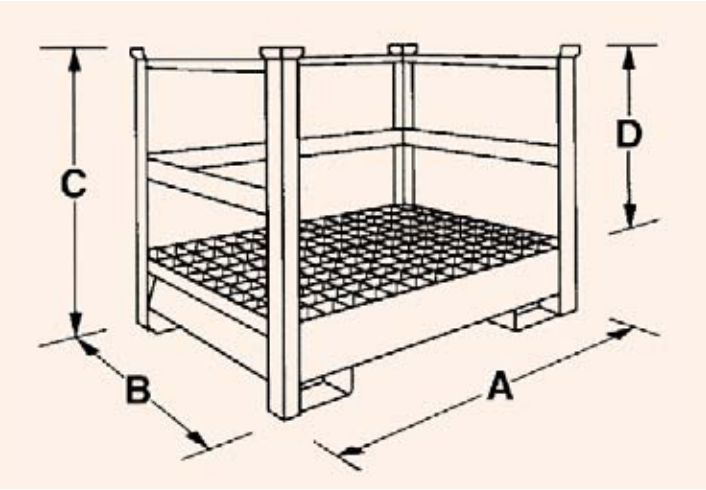

COSTRUITI A NORME

Modello con pareti aperte

Articolo	Dimensioni mm				Nr.	Volume vasca
	A	B	C	D	Fusti	Litri
3110	1350	870	1440	1070	2	220
3111	1350	1270	1380	1070	4	270

Modello con pareti aperte a rete

Articolo	Dimensioni mm				Nr.	Volume vasca
	A	B	C	D	Fusti	Litri
3122	1350	870	1440	1070	2	220
3124	1350	1270	1380	1070	4	270

Modello con pareti chiuse

Articolo	Dimensioni mm				Nr.	Volume vasca
	A	B	C	D	Fusti	Litri
3125	1350	870	1440	1070	2	220
3126	1350	1270	1380	1070	4	270

3111

MODELLO CON PARETI APERTE

3124

MODELLO CON PARETI A RETE

3126

MODELLO CON PARETI CHIUSE

CONTENITORI ECOLOGICI PER FUSTI

Realizzati interamente in lamiera acciaio stampata con verniciatura epossidica. Vasche a tenuta stagna con volume di raccolta a norma di legge. Piano in orsogrill zincato.

3114

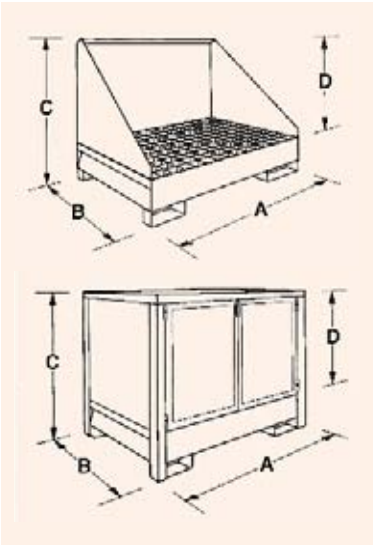

3134

Modello con porte e coperchio

Articolo	Dimensioni mm				Nr.	Volume vasca
	A	B	C	D	Fusti	Litri
3113	1350	870	1440	1070	2	220
3114	1350	1270	1380	1070	4	270

Modello con pareti aperte

Articolo	Dimensioni mm				Nr.	Volume vasca
	A	B	C	D	Fusti	Litri
3110	1350	870	1440	1070	2	220
3111	1350	1270	1380	1070	4	270

CONTENITORE PER FUSTI CONTENENTI SOSTANZE PERICOLOSE

Pareti laterali in rete o in lamiera (dotato di griglie di areazione). Coperchio dotato di ammortizzatori a gas. Completo di supporti (come foto) per bidoni da 60 litri.

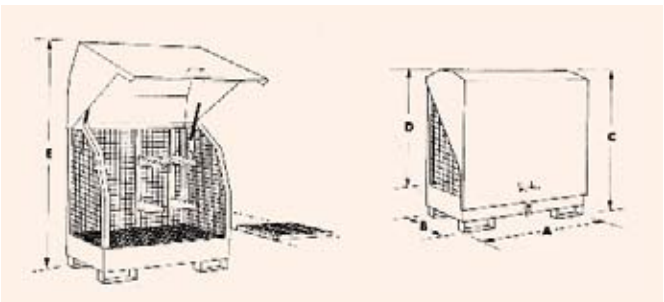

Articolo	Dimensioni mm					Nr.	Volume vasca
	A	B	C	D	E	Fusti	Litri
3135	1380	915	1540	1090	2000	2	220
3136	1380	915	1540	1090	2000	2	220

3135

3136

Versione con pareti in lamiera

CONTENITORI PER LO STOCCAGGIO DI SOSTANZE PERICOLOSE E INFIAMMABILI ALL'ESTERNO

Robusti, pratici, estremamente sicuri e idonei all'utilizzo all'aperto.

Pareti laterali con prese d'aria per garantire il necessario ricambio d'aria.
La possibilità di chiusura con lucchetto protegge il contenuto dalle persone non autorizzate.

3224

É possibile stoccare oltre fusti da 200 litri anche tipologie diverse di fusti e/o bidoni contenenti sostanze pericolose.

Articolo	Dimensioni mm				Capacità
	A	B	C	D	Fusti
3222	1350	860	1400	1070	2 fusti 200 litri
3224	1350	1260	1370	1070	4 fusti 200 litri

CONTENITORE PER LO STOCCAGGIO ALL'ESTERNO DI CISTERNA CONTENENTE SOSTANZE PERICOLOSE E/O INFIAMMABILI

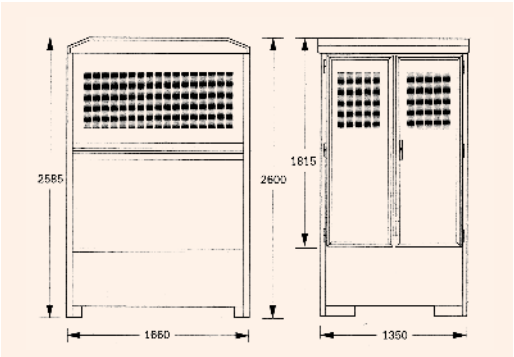

3225

3226

3225 - Modello senza supporto

3226 - Modello completo di supporto

SUPPORTI PER STOCCAGGIO FUSTI IN ORIZZONTALE

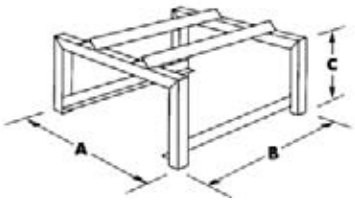

Articolo	Dimensioni mm			Capacità
	A	B	C	
3230	600	600	380	1 Fusto da 200 litri

3232

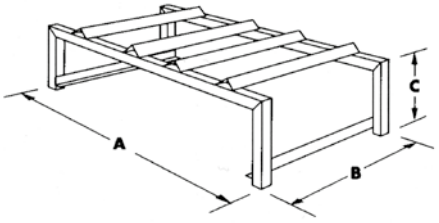

Articolo	Dimensioni mm			Capacità
	A	B	C	
3232	1180	600	380	2 Fusti da 200 litri

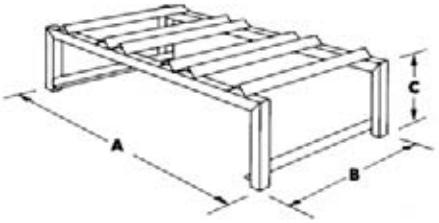

Articolo	Dimensioni mm			Capacità
	A	B	C	
3233	1180	600	380	3 Fusti da 60 litri

SUPPORTI SOVRAPPONIBILI PER STOCCAGGIO FUSTI IN ORIZZONTALE

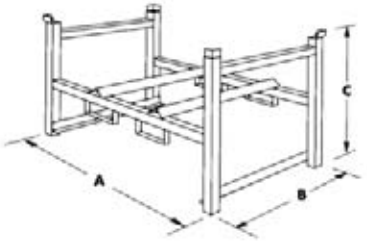

Articolo	Dimensioni mm			Capacità
	A	B	C	
3235	835	600	810	1 Fusto da 200 litro

3237

3236

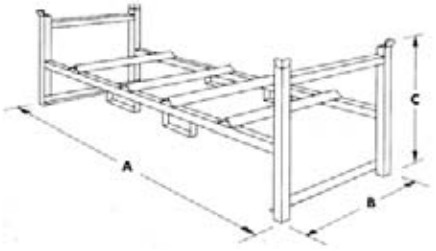

Articolo	Dimensioni mm			Capacità
	A	B	C	
3236	1335	600	810	2 Fusti da 200 litri

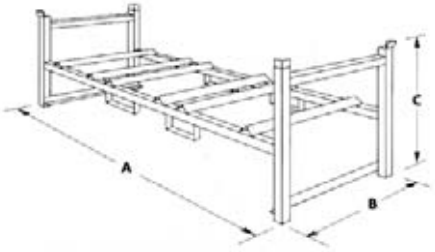

Articolo	Dimensioni mm			Capacità
	A	B	C	
3237	1335	600	810	3 Fusti da 60 litri

SUPPORTO AUTONOMO SOVRAPPONIBILE PER 2 FUSTI IN ORIZZONTALE

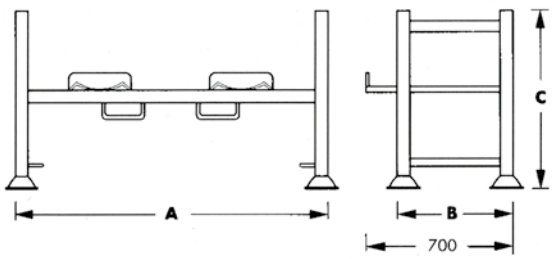

3241

Articolo	Dimensioni mm			N° Fusti	Portata
	A	B	C		Kg
3240	1500	550	850	2	1500

PRATICI - ROBUSTI - SICURI

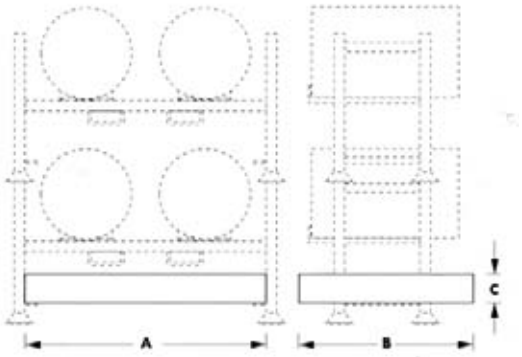

Vasca zincata

Articolo	Dimensioni mm			Portata
	A	B	C	
3241	1390	1160	170	270 lt.

Sovrapposizione fino a 5 supporti.

PORTAFUSTI SOVRAPPONIBILE

Per stoccare e movimentare, in orizzontale, fusti da 200 litri - Robusto, pratico, utile ovunque, garantisce sovrapponibilità fino a 5 pallet in tutta sicurezza.

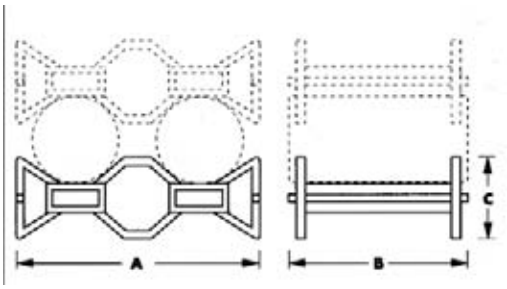

3245

Articolo	Dimensioni mm			Portata
	A	B	C	Kg.
3245	1170	750	370	500

CARRELLO LAVAPEZZI CON GRIGLIATO FORATO

Pratico, robusto, utilissimo per il lavaggio di pezzi in modo sicuro e pulito senza sporcare – Vasca a tenuta stagna e rubinetto di scarico - Ruote in gomma piena Ø 120 mm di cui 2 fisse e 2 girevoli - Grigliato forato superiore con Ø fori di 4 mm.

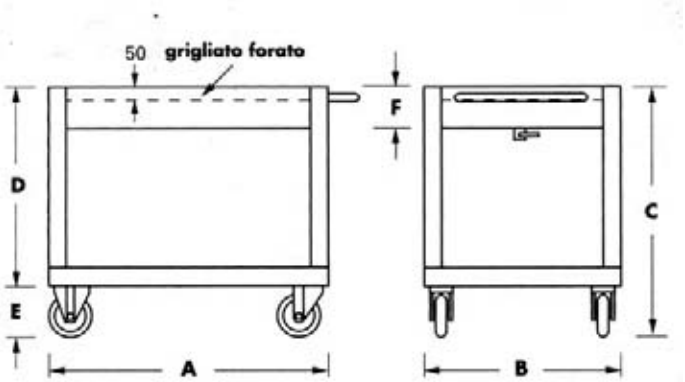

Articolo	Dimensioni mm					
	A	B	C	D	E	F
3250	1010	710	910	720	180	150

CARRELLO ECOLOGICO

Idoneo per lo spostamento e rifornimento di liquidi contenuti in fusti

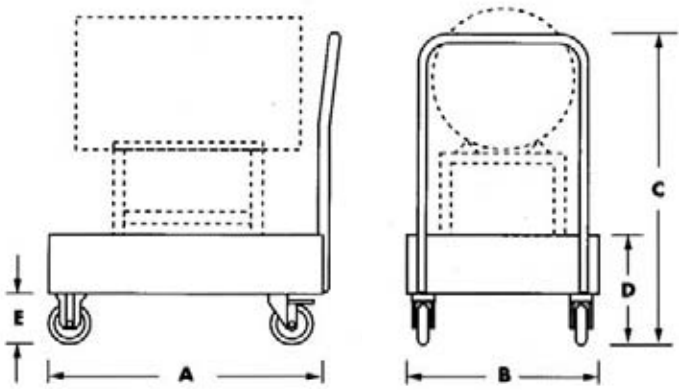

3256

Articolo	Dimensioni mm				
	A	B	C	D	E
3256	1340	850	1170	390	160

Vasca di raccolta, con capacità da 220 litri, a tenuta stagna. Grigliato zincato estraibile - 4 ruote gomma piena Ø 150 mm. di cui 2 fisse e 2 girevoli - Maniglione di spinta.

PINZA AUTOMATICA DI SICUREZZA PER FUSTI

APPLICABILE A QUALSIASI CARRELLO ELEVATORE

Il sistema più pratico ed economico per movimentare in posizione verticale fusti metallici da litri 200 e fusti in plastica con bordo superiore.

Il dispositivo di blocco meccanico automatico garantisce velocità e massima sicurezza nelle operazioni di presa e rilascio. Struttura in profilati di acciaio elettrosaldati.

3161 - Per un fusto da 200 litri - portata Kg. 500 - dimensioni mm. 1050x950x950h - completa di catena per il fissaggio al carrello elevatore.

Certificazione CE

3161

1 inforcamento 2 presa automatica 3 rilascio automatico

PINZE AUTOMATICHE DI SICUREZZA PER FUSTI

APPLICABILE A QUALSIASI CARRELLO ELEVATORE

Per sollevare, trasportare, immagazzinare fusti metallici da litri 200 con sicurezza e rapidità. Il funzionamento completamente automatico consente all'operatore di non lasciare la guida del carrello elevatore permettendo così di effettuare la presa e il rilascio del fusto molto velocemente. Struttura in profilati acciaio elettrosaldati con dispositivo di bloccaggio della pinza sulle forche del carrello elevatore.

Certificazione CE

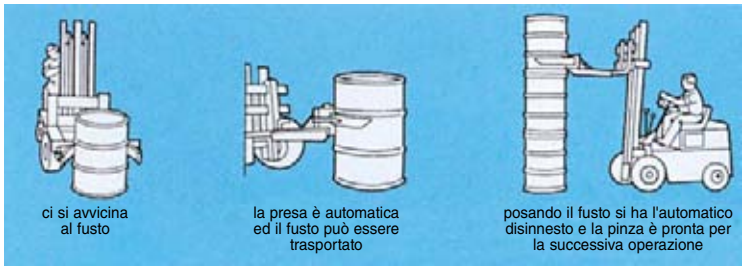

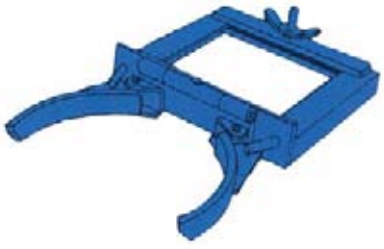

3165 - Per un fusto portata kg. 250

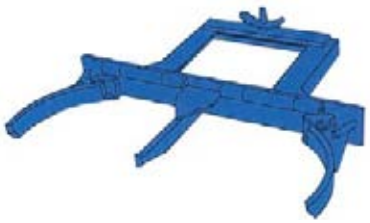

3166 - Per 2 fusti portata kg. 500

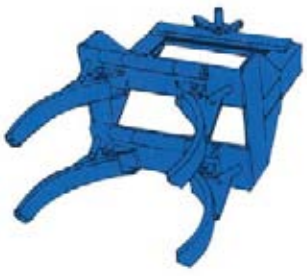

3167 - Per un fusto portata kg. 500

CARRELLO RIBALTATORE PER FUSTI

Realizzato per effettuare in modo autonomo con velocità e sicurezza il trasporto ed il ribaltamento di fusti metallici da litri 200 con portata massima Kg. 350

- Struttura in profilati acciaio elettrosaldati.
- Sollevamento idraulico, veloce e senza fatica, mediante pompa a mano e cilindro idraulico di sollevamento con valvole di sicurezza.
- Ribaltamento dolce e gradevole, fino a 360° tramite riduttore ad ingranaggi con manovella.
- Presa del fusto in posizione verticale con cintura sagomata in lamiera, chiusura di sicurezza anteriore e staffa di bloccaggio superiore.
- Spostabile agevolmente su 4 ruote in vulkollan Ø 150 mm. di cui 2 fisse e 2 pivottanti con freno di stazionamento.
- Dimensioni: Lunghezza mm.-1400 - Larghezza mm. 1000
- Altezza mm. 1920.
- Altezza massima con fusto orizzontale mm. 1560.

- Corredato di libretto di uso e manuntenzione e di certificazione CE

PRATICI ROBUSTI SICURI

RIBALTATORE PER FUSTI

Applicabile alle forche di qualsiasi carrello elevatore, permette di sollevare, trasportare e ribaltare fusti da 200 litri con portata massima kg 350.

- Struttura in profilati acciaio elettrosaldati.
- Ribaltamento graduale fino a 360° mediante riduttore ad ingranaggi con manovella.
- Aggancio del fusto in posizione verticale tramite cintura sagomata in lamiera, con chiusura di sicurezza anteriore e staffa di bloccaggio superiore.
- Catena per aggancio al carrello elevatore.
- Certificazione CE

3150

CARRELLO PER TRASPORTO E SVUOTAMENTO FUSTI DA LITRI 200

Molto pratico e maneggevole. Utilizzabile da una sola persona, consente di prelevare il fusto in verticale e posizionarlo in orizzontale, facilmente e con la massima sicurezza, tramite la leva di ribaltamento inserita nella struttura. Realizzato in tubolare acciaio. Ruote in gomma piena. Portata kg. 250

CARRELLO PER TRASPORTO FUSTI DA LITRI 200

Robusto, pratico, facile da usare. Struttura in tubolare acciaio con gancio di presa fusto regolabile. Ruote in gomma piena. Portata kg. 300.

CONFORMI ALLE NORME CEE PER LA TUTELA DELL'AMBIENTE

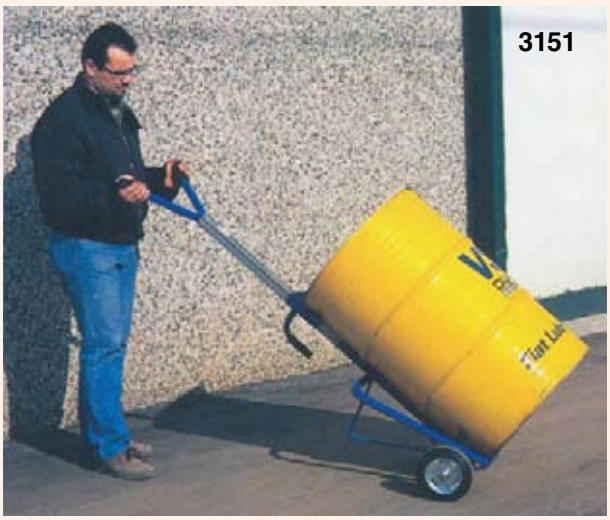
3151

3152

CARRELLO PORTAFUSTI

Per trasportare fusti su qualsiasi terreno grazie alle sue grandi ruote pneumatiche Ø 400 mm. Robusto, pratico, affidabile ha una facile e sicura presa per i fusti da 200 litri con il dispositivo di bloccaggio a vite. portata Kg. 400

Posizionamento fusto in orizzontale per un facile svuotamento

Dispositivo di bloccaggio fusto sicuro.

VASCHE DI STOCCAGGIO PER CISTERNE DA 1000 LITRI

3107

Ideali per operazioni di travaso e di dosaggio da cisterne contenenti sostanze pericolose.

Costruite a tenuta stagna, in lamiera acciaio elettrosaldata spessore 3 mm, con griglia di sostegno estraibile zincata a caldo. Verniciate con smalto epossidico colore arancio. Sovrapponibili ed inforcabili con carrello elevatore o transpallet. Portata Kg. 1.800. Volume di raccolta litri 1.000. La vasca 0423 ha un supporto inclinato per facilitare le operazioni di travaso e per permettere il prelievo di tutto il contenuto.

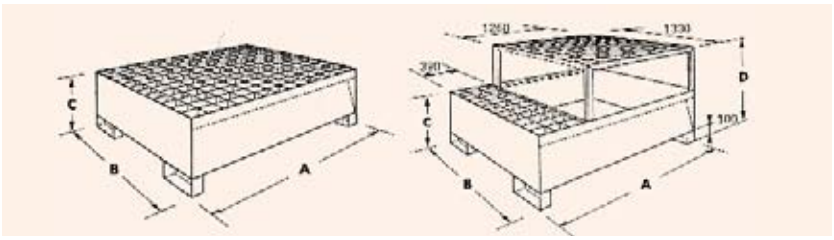

3108

Articolo	Dimensioni mm				Nr.	Volume vasca
	A	B	C	D	Fusti	Litri
3110	1350	870	1440	1070	2	220
3111	1350	1270	1380	1070	4	270

VASCHE DI RACCOLTA E STOCCAGGIO PER CISTERNE DA 1000 LITRI

Caratteristiche come modelli sopra raffigurati. Modello per 2 cisterne, completo dei relativi supporti. dim. mm. 2720x1300x420H (AxBxC).

3205

3201 - Modello completo di supporti

3202 - Modello senza supporti con piano in orsogrill zincato.

3205 - Supporto per travaso in lamiera zincata.

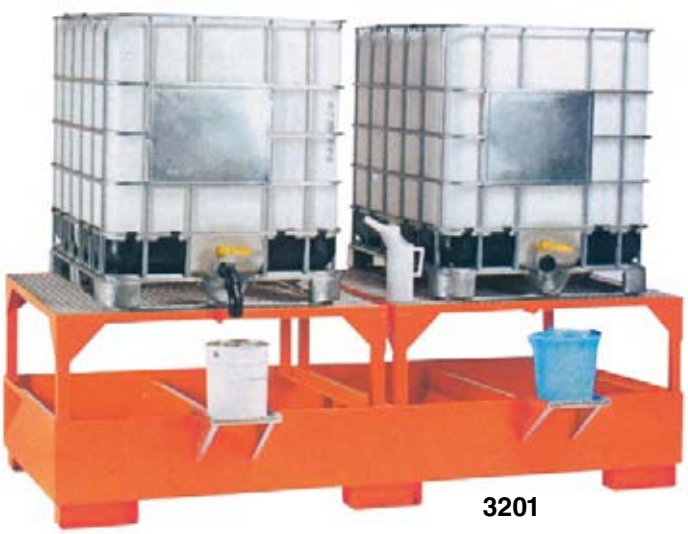

3201

VASCHE DI STOCCAGGIO PER CISTERNE CON PARETI LATERALI IN LAMIERA

Ideali per permettere di realizzare in sicurezza le operazioni di travaso in quanto indirizzano eventuali fuoriuscite di liquido direttamente nella vasca di raccolta. Ideate per lo stoccaggio di sostanze inquinanti. Pareti paraspruzzo in lamiera zincata.

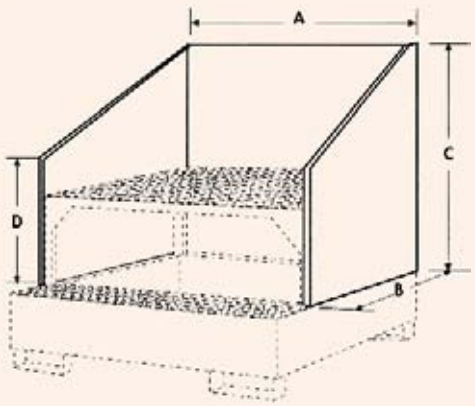

3210

dimensioni pareti laterali, AxBxCxD, mm. 1330x1290x1160x610

3210 - Modello con supporto per una cisterna, completo di pareti dim. totali mm. 1650x1340x1780H. Capacità vasca 1000 litri.

3212 - Modello come sopra ma per 2 cisterne. dim. totali mm. 2720x1650x1510H. Capacità vasca 1000 litri.

3212

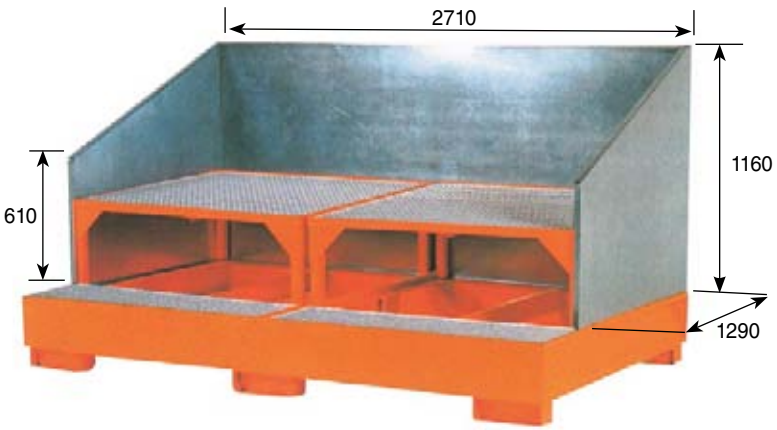

Dimensioni pareti laterali paraspruzzi mod. 3212 mm. 2710x1290x610x1160.

A RICHIESTA È POSSIBILE REALIZZARE VASCHE A DISEGNO SECONDO VOSTRE ESIGENZE. INTERPELLATECI

PIATTAFORMA MANUALE SU RUOTE

Robusta, pratica, funzionale, affidabilissima

- Portata Kg 500
- Ideale per sollevare e trasportare qualsiasi materiale
- Facilmente manovrabile anche a pieno carico
- Struttura in lamiera e profilati acciaio elettrosaldati con impugnatura di spinta
- Rapido sollevamento del piano mediante pompa idraulica con comando a pedale
- Discesa graduale con comando a pedale
- Spostabile su quattro ruote in Vulkollan Ø mm. 150, di cui 2 fisse e 2 pivottanti con freno di stazionamento
- Piano di carico mm. 900x600
- Ingombro piano abbassato mm. 300
- Sollevamento del piano da mm. 300 a 900
- Peso Kg 120
- **Conforme alle norme CE**

2150

PRODUZIONE ITALIANA

PIATTAFORME ELEVATRICI IDRAULICHE MANUALI SU RUOTE SERIE "MONDIAL"

Robuste, pratiche, funzionali, economiche

Modelli venduti in grandi numeri in tutto il mondo grazie alla loro estrema affidabilità.

- struttura robusta in profilati acciaio
- impugnatura di spinta cromata
- sollevamento a pedale con pompa idraulica, veloce e senza fatica, anche a pieno carico
- abbassamento manuale mediante manopola di sicurezza; lasciando la manopola si blocca automaticamente la discesa
- 2 ruote fisse e 2 girevoli con freno
- 3 modelli standard
- **Conformi alle norme CE**

Articolo	Portata Kg	Pianale mm	Sollevam. mm	Ingombr mm	Peso Kg
2155	300	820x500	270-900	930x500	71
2156	350	900x500	340-1300	970x500	110
2157	800	1000x520	410-1000	1100x520	110

2155

PRODUZIONE GRANDI SERIE

GRU IDRAULICHE SU RUOTE GIREVOLI A 360°

- Struttura in profilati acciaio elettrosaldati
- Funzionamento con pompa idraulica a doppio effetto
- Braccio telescopico allungabile in quattro posizioni
- Gancio di sicurezza
- Ruote in vulkollan
- Portata da Kg. 500 a 1500
- Conformi alle norme CE
- Dimensioni come da tabella

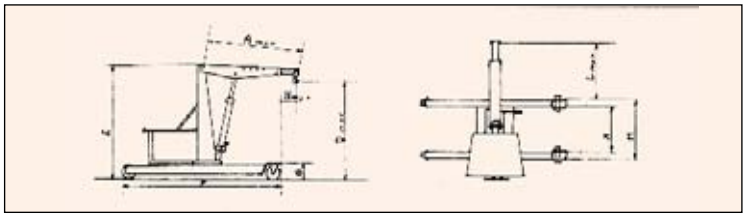

2131

Art.	Portata Kg	I foro Kg	II foro Kg	III foro Kg	IV foro Kg	A	D	E	F	G	H	L	M	N
2130	500	500	350	250	150	1300	2540	1690	1270	160	665	865	870	770
2131	1000	1000	800	600	300	1550	2610	1800	1510	170	795	1025	1050	900
2132	1500	1500	1200	800	500	1815	3150	1935	1810	195	810	1140	1145	985

GARANZIA ANNI DUE

BRACCIO TELESCOPICO

Robusto, pratico, funzionale, economico.

2140

Risolve moltissimi problemi di sollevamento e trasporto in particolare per carichi lunghi e non pallettizzabili, trasformando il vostro carrello elevatore in una gru mobile.

- **Applicabile a qualsiasi carrello elevatore**
- **Due ganci di sollevamento**
- **Portata max Kg. 2500**
- **Conforme alle norme CE**

CONTENITORI IN PLASTICA SOVRAPPONIBILI INDUSTRIALBOX SERIE LEGGERA

Pratici, robusti, grande capacità di carico.

- Realizzati in polietilene ad alta densità con stampaggio profondo e nervature di rinforzo
- Pareti interne e fondo lisci per agevolarne la pulizia
- Atossici per usi alimentari
- Elevata resistenza agli urti, all'impilamento, agli sbalzi termici, ai raggi ultravioletti
- Facili da movimentare con carrello elevatore o transpallet, anche quando sono sovrapposti e chiusi con coperchio
- Stabilità dimensionale e di peso
- Colore grigio

Articolo	Capacità litri	Dimensioni mm Lungh. x largh. x alt.	Peso kg
00450	550	1200 x 800 x 800 h	22
00451	285	1040 x 640 x 670 h	14
00452	220	1040 x 640 x 550 h	12

Accessori

I contenitori possono essere dotati di ruote in gomma piena e di coperchio in plastica.

00450/R - Kit di 4 ruote Ø mm 125 per contenitore **00450**
00451/R - Kit di 4 ruote Ø mm 100 per contenitori **00451** e **00452**
00450/C - Coperchio mm 1120x750 per contenitore **00450**
00451/C - Coperchio mm 930x590 per contenitori **00451** e **00452**

CONTENITORI IN PLASTICA SOVRAPPONIBILI INDUSTRIALBOX SERIE PESANTE

Pratici, robusti, grande capacità di carico.

- Realizzati in polietilene ad alta densità con stampaggio profondo e nervature di rinforzo
- Pareti interne e fondo lisci per agevolarne la pulizia
- Atossici per usi alimentari
- Elevata resistenza agli urti, all'impilamento, agli sbalzi termici, ai raggi ultravioletti
- Facili da movimentare con carrello elevatore o transpallet, anche quando sono sovrapposti e chiusi con coperchio
- Stabilità dimensionale e di peso
- Colore grigio
- Ideali per i liquidi, resistenti anche a soluzioni diluite e concentrate di natura acida e alcalina
- Particolarmente adatti nella frigoconservazione per la loro resistenza al freddo e per l'elevata capacità di carico

Articolo	Capacità litri	Dimensioni mm Lungh. x largh. x alt.	Peso kg
00455	610	1200 x 1000 x 760 h	37
00456	430	1200 x 1000 x 580 h	32
00457	470	1200 x 800 x 760 h	31

Accessori

I contenitori possono essere dotati di ruote in Vulkollan, di coperchio in plastica e di traverse per il ribaltamento.

00455/R - Kit di 4 ruote Ø mm 125 per contenitori **00455**, **00456** e **00457**
00455/C - Coperchio mm 1120 x 950 per contenitori **00455** e **00456**
00457/C - Coperchio mm 1120 x 750 per contenitore **00457**
00455/T - Coppia traverse mm 1200 per contenitori **00455**, **00456** e **00457**

CONTENITORI IN PLASTICA SOVRAPPONIBILI INDUSTRIALBOX - SERIE PESANTE CON RIBALTA

Pratici, robusti, grande capacità di carico.

- L'ampia ribalta frontale di mm. 850x370 consente un più facile accesso ai materiali che si vogliono introdurre, togliere o semplicemente controllare
- Allineati e sovrapposti, questi contenitori, sostituiscono le tradizionali scaffalature
- Realizzati in polietilene ad alta densità con stampaggio profondo e nervature di rinforzo
- Pareti interne e fondo lisci per agevolarne la pulizia
- Atossici per usi alimentari
- Elevata resistenza agli urti, all'impilamento, agli sbalzi termici, ai raggi ultravioletti
- Facili da movimentare con carrello elevatore o transpallet, anche quando sono sovrapposti e chiusi con coperchio
- Stabilità dimensionale e di peso
- Colore grigio
- Particolarmente adatti nella frigoconservazione per la loro resistenza al freddo e per l'elevata capacità di carico

Articolo	Capacità litri	Dimensioni mm Lungh. x largh. x alt.	Peso kg
00448	680	1200 x 1000 x 760 h	38
00449	760	1200 x 1000 x 850 h	41

Accessori

I contenitori possono essere dotati di ruote, di coperchio e di traverse per il ribaltamento.

00455/R - Kit di 4 ruote in Vulkollan Ø mm. 125
00455/C - Coperchio in plastica mm. 1120x950
00455/T - Coppia traverse mm. 1200

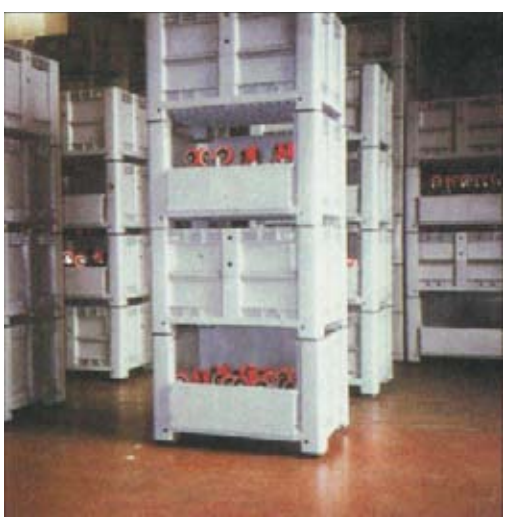

CONTENITORI EUROLINE - UNO

Leggeri, comodi, resistenti, ideali per la movimentazione, lo stoccaggio ed il trasporto.

Realizzati in polietilene ad alta densità, colore verde, pareti e fondo pieni, maniglie su ogni lato. Pratici e versatili, sono sovrapponibili e modulari. Ideali per immagazzinare in modo razionale ed economico. Possono essere accatastati e movimentati mediante pallet mm. 1200x800 e mm. 1200x1000.
Resistenti agli urti, utilizzabili con temperature da - 20°C a + 60°C e nel lavaggio con getto di vapore fino a + 120° C. Particolarmente adatti per l'uso su nastri trasportatori e per il trasporto e la conservazione di prodotti alimentari. Possono essere dotati di coperchio con ganci a scatti.

03025

Articolo	Capacità litri	Dimensioni mm esterne	Dimensioni mm interne	Peso kg
03020	10	400 x 300 x 118 h	355 x 255 x 110 h	0,67
03021	20	400 x 300 x 235 h	355 x 255 x 225 h	1,15
03022	30	400 x 300 x 320 h	355 x 255 x 310 h	1,35
03023	20	600 x 400 x 118 h	555 x 355 x 108 h	1,38
03024	30	600 x 400 x 170 h	555 x 355 x 160 h	1,60
03025	45	600 x 400 x 235 h	555 x 355 x 225 h	2,10
03026	60	600 x 400 x 320 h	555 x 355 x 308 h	2,55
03027	Coperchio per contenitori da mm 400x300			0,38
03028	Coperchio per contenitori da mm 600x400			0,90

CONTENITORI EUROLINE - DUE

Sovrapponibili a pieno carico, a vuoto sono inseribili l'uno dentro l'altro, così da ridurre di 2/3 il loro volume.

Risparmio spazio a vuoto, di 2/3

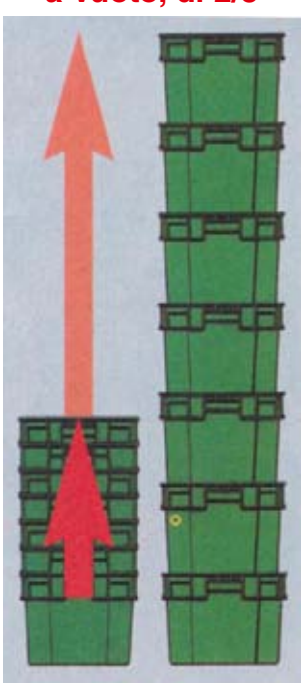

03030

Caratteristiche strutturali uguali al modello Euroline - uno. Maneggevoli e facili da pulire, permettono di eliminare gli imballi a perdere con notevoli risparmi dei costi del prodotto.

Articolo	Capacità litri	Dimensioni mm esterne	Dimensioni mm interne	Peso kg
03029	32	600 x 400 x 200 h	455 x 340 x 167 h	1.65
03030	50	600 x 400 x 300 h	455 x 340 x 267 h	2.18
03028	Coperchio per contenitori da mm 600x400			0.90

TAPPETO VINILICO VYNAGRIP

Rivestimento per pavimentazioni industriali. Antiscivolo, antirumore, antifatica. Resistente ed inalterabile, può essere installato rapidamente su qualsiasi superficie.

- **Antifatica:** Lo spessore di 16 mm, la flessibilità e la morbidezza assicurano massimo comfort.
- **Antiscivolo:** La superficie zigrinata e la struttura griglia permettono un drenaggio ottimale di liquidi ed oli, offrendo un sicuro appoggio antiscivolo.
- **Igienico:** Facile da pulire, viene lavato con acqua o vapore. Di odore neutro, non assorbe e non trattiene.
- **Inalterabile:** Resistente agli olii, ai grassi ed alla gran parte delle sostanze chimiche.

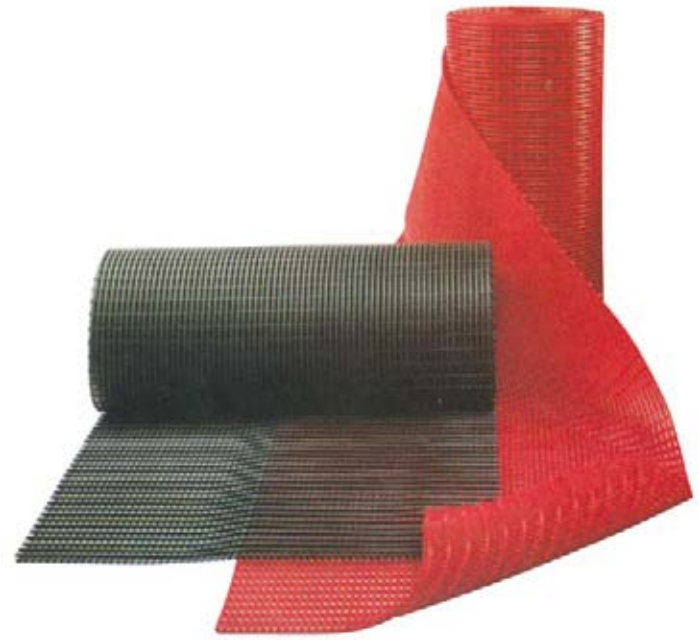

- **Isolante:** Ottimo isolamento elettrico ed acustico, resistente alla fiamma, può essere utilizzato a basse e alte temperature.
- **Resistente:** La forma grigliata assicura la massima resistenza. L'uso continuo non lo logora e non altera le caratteristiche antiscivolo.
- **Installazione:** Rapida e semplice. Si taglia e si sagoma facilmente adattandosi ad ogni tipo di pavimento.

Il tappeto Vynagrip viene realizzato in PVC e fornito in rotoli di lunghezza metri 10 con tre larghezze. Colori: rosso o nero.

09060 - larghezza cm. 60
09091 - larghezza cm. 91
09122 - larghezza cm. 122

PEDANE PER L'INDUSTRIA 00990

Pratiche e robuste, vengono utilizzate intorno a macchinari, nei luoghi di assemblaggio ed imballaggio, dietro banchi da lavoro e ovunque si rimane in piedi per lungo tempo. Antiscivolo ed adattabili a qualsiasi superficie, sono facili da installare e pulire.
Resistono agli agenti atmosferici e chimici.

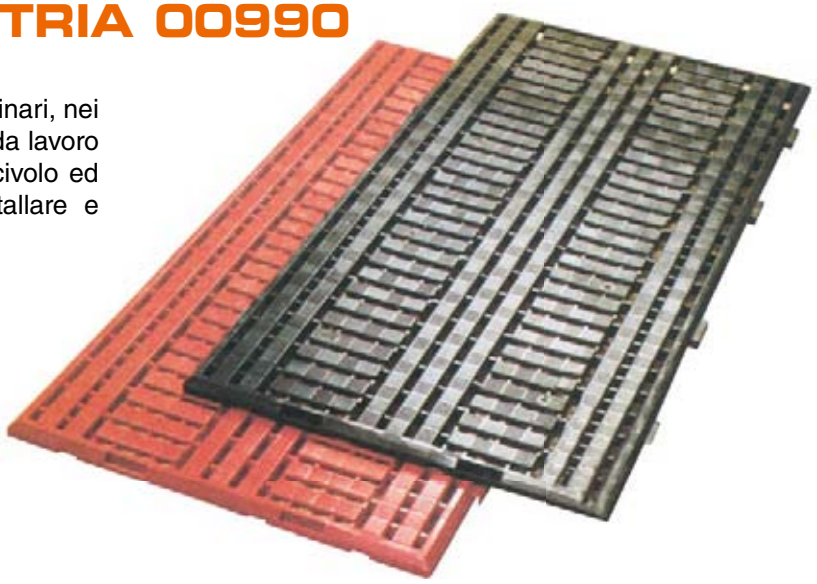

Costruite in polietilene LD, con ganci sui lati per facilitare l'assemblaggio.
Portata Kg. 400/dm^2.
Peso Kg. 4

Dimensioni mm. 1200x600x25h
Colori: arancio e verde

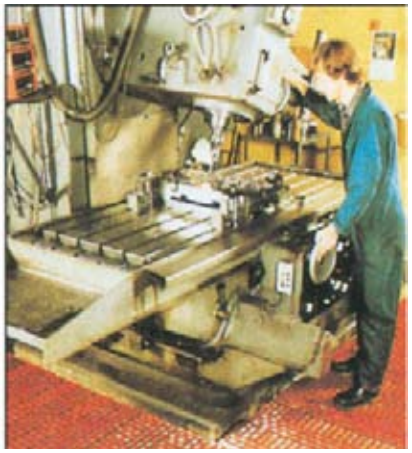

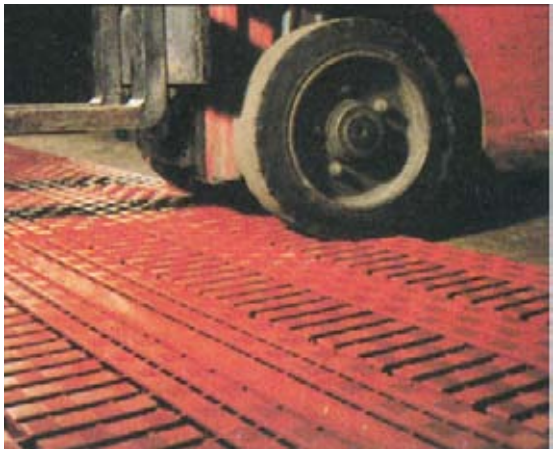

PEDANE PER PAVIMENTI 00991

Quadrotte antiscivolo per pavimenti bagnati. Ideali per piscine, docce, saune, ecc. In polietilene a bassa densità. Facile e veloce collegamento. Ottimo drenaggio. Disponibili nei colori beige e marrone.

Dimensioni mm. 600x600x15h.

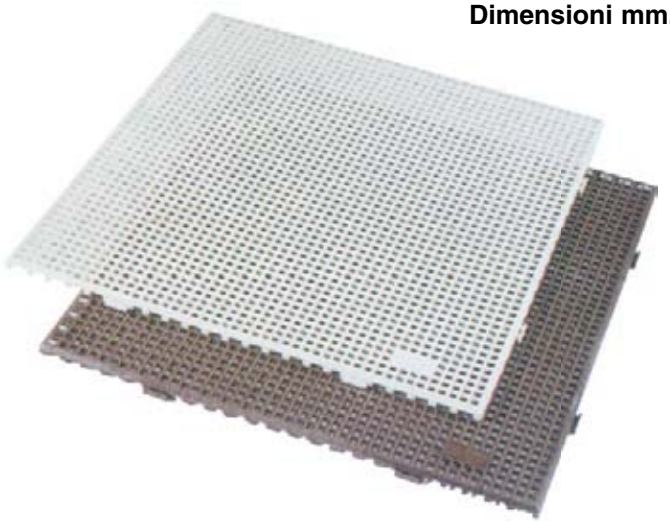

PALLETS IN POLIETILENE

Leggeri, maneggevoli, robusti, igienici. Di grande applicazione in industrie alimentari, farmaceutiche, chimiche.

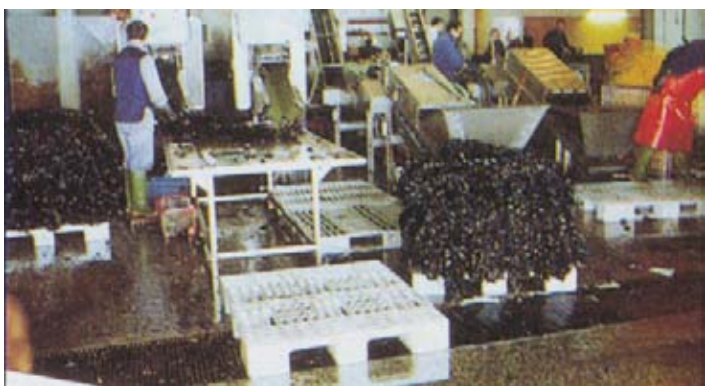

- Costruiti in polietilene ad alta densità
- Superficie antisdrucciolo
- Manovrabili con carrello elevatore e transpallet
- Atossici e quindi adatti per prodotti alimentari
- Inattaccabili da agenti chimici ed atmosferici
- Resistenti alle escursioni termiche ed agli urti
- Peso e dimensioni costanti
- Semplici da pulire non richiedono manutenzione
- Colore bianco

Articolo	Portata Kg	Dimensioni mm Lungh. x largh. x alt.	Peso kg
00993	1500	1200 x 800 x 145 h	12,5
00994	1500	1200 x 1000 x 145 h	15,5
00995	1500	1200 x 1100 x 145 h	16
00996	1500	1300 x 1100 x 145 h	17

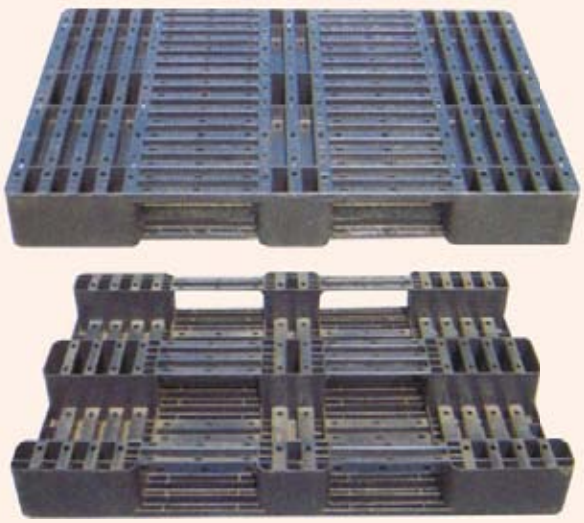

EUROPALLET 00999

Economico, robusto, ecologico.

- Portata Kg. 1000
- Monoblocco realizzato in polietilene rigenerato completamente riciclabile
- Straordinaria durata nel tempo e nessuna manutenzione
- Immune all'umidità ed inattaccabile dagli agenti chimici
- Resistente alle escursioni termiche
- Colore nero
- Dimensioni mm. 1200 x 800 x 155h
- Peso Kg. 11,5

FUSTI IN POLIETILENE

Facile movimentazione, idonei per liquidi pericolosi.

Realizzati in polietilene ad alta densità ed elevato peso molecolare con stabilizzazione UV. Resistenti alla maggior parte dei prodotti chimici. Omologati per il trasporto terrestre, aereo e marittimo di prodotti pericolosi secondo le normative ONU, PM per i solidi, L-RING PLUS e TAN-O per i liquidi. Colore blu. Facilmente accatastabili e pallettizzabili.

OMOLOGATI A NORME ONU PER SPEDIZIONE DI PRODOTTI PERICOLOSI

Articolo	Modello	Capacità Litri	Dimensioni mm
01322	PM/NORM	60	ø 400 x 628 h
01323	PM/NORM	125	ø 480 x 850 h
01324	PM/NORM	220	ø 585 x 975 h
01325	L-RING	220	ø 581 x 935 h
01326	TANKO	50	395 x 330 x 605 h
01327	TANKO	60	395 x 330 x 625 h

PM - NORMALIZZATO

Rotondo ad apertura totale. Coperchio in HDPE ad incastro con anello di fissaggio e leva in acciaio zincato, sigillabile. Maniglie ribaltabili per il modello da 60 litri.

L-RING PLUS

Rotondo. Due tappi da 2". Movimentabile con l'utilizzo di pinze standard per fusti.

TANKO

Rettangolare.
Due tappi e due maniglie.

CONTENITORI PER RIFIUTI SU RUOTE ECO-UNO

Leggeri, robusti, maneggevoli, igienici.

- Contenitori con coperchio prodotti per iniezione in polietilene ad alta densità.
- Grande resistenza ai raggi UV, agli agenti atmosferici ed agli acidi.
- Le pareti lisce garantiscono uno svuotamento ed una pulizia ottimale.
- Facilmente lavabili.
- Temperature d'utilizzo: da - 40° C. a + 80° C.
- Spostabili con maniglia posteriore.
- Due ruote in gomma piena 0 200 mm, con assale in acciaio cromato.
- Vengono realizzati in tre capacità.
- Colori: blu, giallo, rosso, verde, grigio, bianco, marrone.

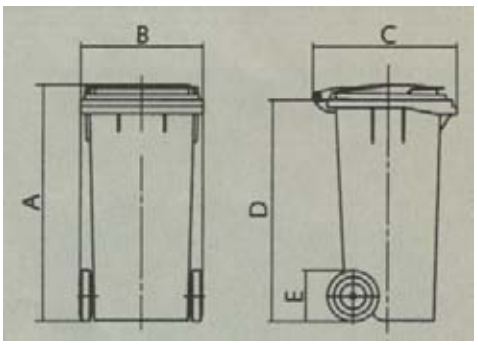

Articolo	Capacità	Portata	Dimensioni mm					Peso
	Litri	Kg	A	B	C	D	E	kg
00993	120	50	930	480	550	870	200	11
00995	240	100	1075	580	715	1000	200	17
00996	360	140	1100	600	870	1010	200	23

CONTENITORI PER RIFIUTI SU RUOTE ECO-DUE

Realizzati in conformità alle norme DIN 30700

- In polietilene ad alta densità, colore verde
- Grande resistenza ai raggi UV, agli agenti atmosferici ed agli acidi
- Gli spigoli arrotondati evitano il ristagno della sporcizia
- Facilmente lavabili
- Le impugnature e le prese assicurano una grande manovrabilità anche in spazi limitati
- Movimentabili su quattro ruote pivottanti in gomma piena Ø 200 mm, di cui due con freno.

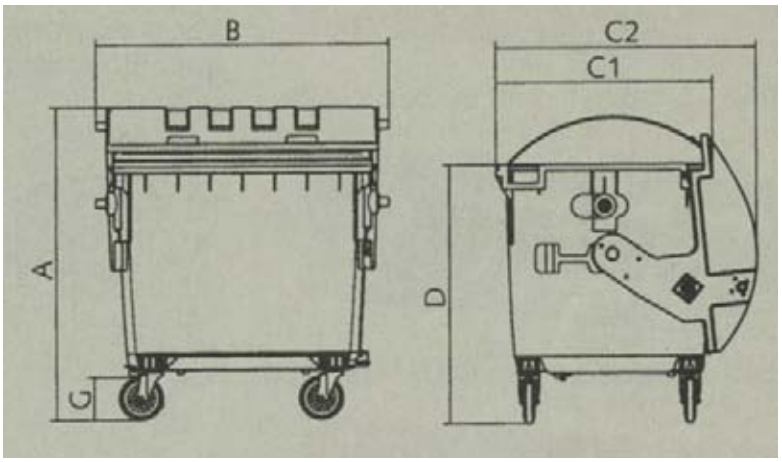

Articolo	Capacità	Portata	Dimensioni cm						Peso
	Litri	Kg	A	B	C1	C2	D	G	kg
00467	1100	450	146	136	108	124	120	20	65

00467 - Coperchio bombato basculante capacità litri 1100

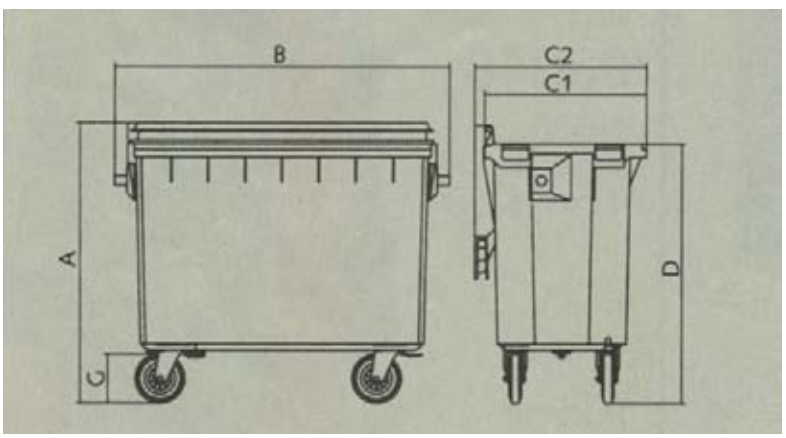

Articolo	Capacità	Portata	Dimensioni cm						Peso
	Litri	Kg	A	B	C1	C2	D	G	kg
00465	660	270	118	136	77	87	109	20	40
00468	1100	440	134	136	104	123	120	20	56

00465 - Coperchio piatto capacità litri 660

ARMADI PORTAUTENSILI

Dimensioni mm 1000 x 600 x 1950h.
Cassetti scorrevoli su giude telescopiche
Colori: Verde RAL 6011, Grigio Ral 7035
o bicolore Grigio RAL 7035 - Blu RAL 5010

A

✔ 6 ripiani
art. 1742

B

✔ 6 ripiani
✔ 4 cassetti h.75 mm.
art. 1743

C

✔ 6 ripiani
✔ 6 cassetti h.125 mm.
art. 1744

D

✔ 6 ripiani
✔ 4 cassetti h.100 mm.
✔ 4 cassetti h.175 mm.
art. 1745

ARMADI PORTAUTENSILI

Dimensioni mm 1000 x 600 x 1950h.
Cassetti scorrevoli su giude telescopiche
Colori: Verde RAL 6011, Grigio Ral 7035
o bicolore Grigio RAL 7035 struttura,
Blu RAL 5010 ante e cassetti

A

✔ 4 ripiani
art. 1746

✔ 3 ripiani
✔ 2 cassetti h.175 mm.
art. 1747

B

C

✔ 3 ripiani
✔ 1 cassetto h.100 mm.
✔ 2 cassetti h. 125 mm.
art. 1748

D

✔ 2 ripiani
✔ 1 cassetto h.100 mm.
✔ 2 cassetti h. 125 mm.
✔ 2 cassetti h. 175 mm.
art. 1749

ARMADI DI SICUREZZA SERIE "EUROPA"

Idonei per lo stoccaggio di prodotti liquidi e solidi infiammabili secondo norme DIN 12925-1

Descrizione
- Costruiti completamente in lamiera di acciaio elettrozincata e verniciata con polveri epossidiche antiacido applicate elettrostaticamente con successivo passaggio in galleria termica a 200°C previo lavaggio di fosfatazione e sgrassaggio.
- Doppia lamiera inscatolata spessore 10/10+10/10mm.
- Coibentazione ignifuga composta da materiale poroso resistente al fuoco R.E.I. 180
- Guarnizione "Palusol" che si espande in caso di incendio isolando l'interno dell'armadio dall'esterno.
- 2 valvole tagliafiamma a chiusura automatica ad una temperatura ambiente di 70° C.
- Cerniere antiscintilla ad apertura totale.
- Chiusura di sicurezza a 3 punti con serratura.
- Piedini regolabili.
- Cartelli di segnalazione pericolo: presenza prodotti infiammabili e divieto di fumare, come da norme ai sicurezza D. Lgs. 626/94 e comunitarie DIN 12925.

1545

TÜV GS DIN 12925 CE

1545 - Armadio per stoccaggio di circa 160 litri di prodotti liquidi e solidi - 3 ripiani interni in acciaio inox AISI 304 montati su ganci regolabili ed estraibili - piani del tipo a vaschetta per la raccolta di eventuali spanti a causa di rotture accidentali dei recipienti. Capacità ogni ripiano 12 litri - vasca di fondo in acciaio inox AISI 304 con capacità di raccolta di circa 45 litri - chiusura porte a battente con ritorno automatico - dim. esterne mm. 1100x650x1710h. - dim. interne mm. 1000x560x1440h. - peso armadio Kg. 245.

1546 - Armadio come mod. 0275 per stoccaggio di 100 litri di prodotti liquidi e solidi - dim. esterne mm. 700x600x1730h. - dim. interne mm. 490x570x1330h. - peso Kg. 193.

1546

1547 - Armadio basso, come mod. 0275, per stoccaggio di circa 60 litri di prodotti liquidi e solidi - 1 ripiano in acciaio inox con capacità litri 12 e vasca di fondo capacità litri 45 - dim. esterne mm. 1100x600x740h. - dim. interne mm. 1000x560x560h. - peso Kg. 132.

1547

ARMADI MAGAZZINO CON CASSETTI

Robustissimi, pratici e comodi - realizzati interamente in lamiera acciaio stampata di forte spessore - piani e anelli appoggiati su sei cremagliere - verniciatura a forno con polveri epossidiche - chiusura a chiave - dim. armadio mm. 1000x500x2000 h.

COLORE RAL A VOSTRA SCELTA

1530 - Armadio completo di 3 piani e 3 cassetti grandi

1531 - Armadio completo di 2 piani, 4 cassetti piccoli e 3 cassetti grandi

1531

1530

ARMADI DI SICUREZZA PER PRODOTTI INFIAMMABILI

Realizzati per garantire la massima sicurezza nella custodia di sostanze pericolose ed infiammabili.
Realizzati in lamiera acciaio stampata con ampie feritoie protette da rete metallica - piani traforati per eventuale sgocciolamento di liquidi e vasca di raccolta sul fondo dell'armadio - chiusura a chiave con maniglione in acciaio cromato - completi di segnaletica e dispositivo di messa a terra - monoblocco.

1540 - Dim. armadio mm. 1000x550x1000 h. - mod. completo di 2 piani

1541 - Dim. armadio mm. 1000x550x2000 h. - mod. completo di 3 piani

1540

1541

1541

1540

ARMADI MAGAZZINO UNIVERSALI

Realizzati completamente in lamiera acciaio di prima scelta - chiusura a chiave tipo yale - 4 piani interni in lamiera rinforzata - verniciatura a forno con polveri epossidiche nel colore grigio, verde, blu - mod. monoblocco.

Articolo	Dimensioni mm
1520	1000x400x2000h
1521	1000x450x2000h

COLORI:
GRIGIO
VERDE
BLU

1520

ARMADIO RINFORZATO

Realizzato completamente in lamiera acciaio stampata di assoluta qualità e di forte spessore (12/10).
Quattro ripiani interni rinforzati con portata 200 kg per piano, regolabili in altezza e appoggiati su sei cremagliere - chiusura a chiave tipo yale con saliscendi di sicurezza e maniglione in acciaio cromato - verniciatura con polveri epossidiche colore grigio, verde, blu - monoblocco.

Articolo	Dimensioni mm
1525	1000x500x2000h

PIANI ROBUSTISSIMI
APPOGGIATI SU
SEI CREMAGLIERE

1525

ARMADI MULTIUSO

Realizzati completamente in lamiera acciaio stampata di prima scelta - chiusura a chiave tipo yale con maniglie in plastica nera - piani interni regolabili - verniciatura a forno con polveri epossidiche nel colore grigio.

1505

1506

Serie con 2 porte battenti

Dim. armadio mm. 800x400x1800h.

1505 - Tipo portascope

1506 - Tipo con 4 piani

Dim. armadio mm. 1000x400x1800h.

1507 - Tipo portascope

1508 - Tipo con 4 piani

1500

1501

Serie con 1 porta battente
Dim. armadio mm. 600x400x1800h.

1500 - Tipo portascope

1501 - Tipocon 4 piani

1509

Serie Mini
Caratteristiche come modelli Multiuso - verniciati a forno - corredati da un ripiano interno

1509 - Tipo con una porta battente mm. 600x400x800 h.

1510 - Tipo con due porte battenti mm. 800x400x800 h.

1510

ARMADI PORTAUTENSILI ED ATTREZZI

Funzionali, pratici, molto robusti.

Realizzati completamente in lamiera acciaio stampata.
Chiusura a chiave tipo Yale. Piani spostabili su cremagliere.
Verniciatura a forno colore verde RAL 6011.
Disponibili anche nei colori blu e grigio.

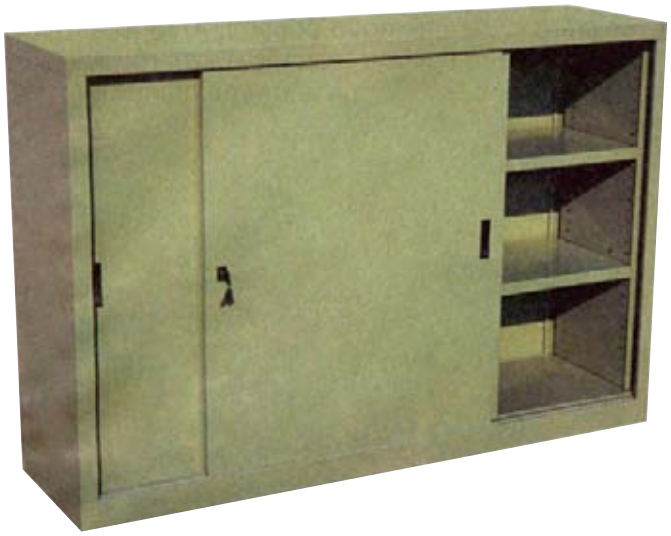

00585 - Ante scorrevoli
Due vani, ciascuno con due piani
mm. 1600x450x1100h.

00586 - Ante Battenti
Due cassetti e due piani
mm. 1000x500x1000h.

00587 - Ante Battenti
Un cassetto e un piano
mm. 750x400x900h.

00589 - Scrivimpiedi
Piano inclinato. Un cassetto. Un vano
con anta battente e un piano.
mm. 600x500x1250h.

00588 - Anta Battente
Un cassetto e due piani.
mm. 500x500x1000h.

ARMADI PORTAUTENSILI ED ATTREZZI

Funzionali, pratici, molto robusti.

Realizzati completamente in lamiera acciaio stampata.
Chiusura a chiave tipo Yale. Piani spostabili su cremagliere.
Verniciatura a forno colore verde RAL 6011.
Disponibili anche nei colori blu e grigio.

00584 - Anta Battente
6 cassetti con divisori
mm. 600x450x1000h.

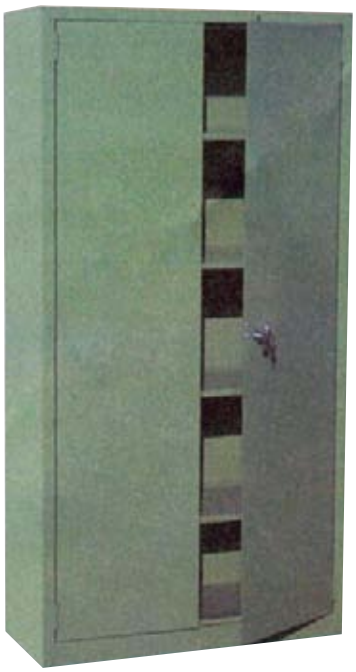

00570 - Ante Battenti
Quattro piani
mm. 1000x450x2000h.

00590 - Ante Battenti
Due piani. Chiusura lucchettabile
mm. 1300x500x1200h.

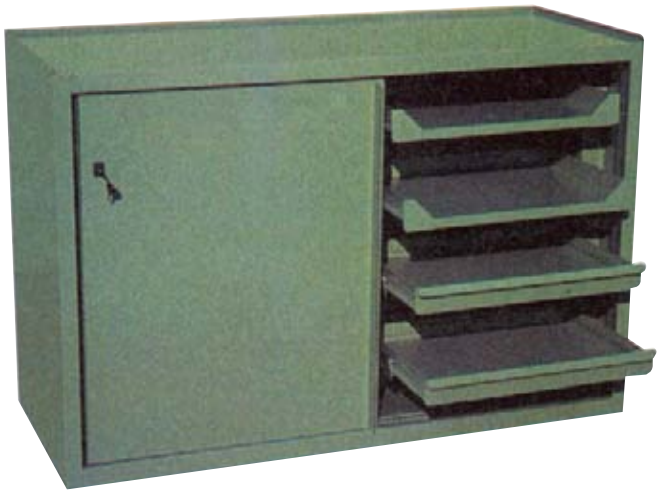

00820 - Ante scorrevoli - Tipo pesante
Due vani, ciascuno con due cassetti
e due piani su guide telescopiche
mm. 1450x600x1000h.

00814 - Carrello 4 cassetti
Cassetti su guide telescopiche.
Ruote in gomma con freno.
mm. 580x680x820h.

ARMADIETTI PORTAUTENSILI

Colori: Verde RAL 6011, Grigio Ral 7035
o bicolore Grigio RAL 7035 - Blu RAL 5010

K 05
mm. 1000 x 500 x 1950 h.
(cassette in plastica escluse)

- ✔ 15 cassetti
- ✔ 1 vano con anta battente
- ✔ 4 ripiani regolabili

art. 1750

K 04
mm. 1000 x 500 x 1000 h.
(cassette in plastica escluse)

- ✔ 2 cassetti
- ✔ 2 ante a battenti
- ✔ 2 ripiani

art. 1751

K 02
mm. 500 x 500 x 1000 h.

- ✔ 3 cassetti
- ✔ 1 vano con anta battente con 1 ripiano regolabile

art. 1752

K 03
mm. 500 x 500 x 1000 h.

- ✔ 9 cassetti chiusura centralizzata

art. 1753

ARMADIETTI PORTAUTENSILI

Colori: Verde RAL 6011, Grigio Ral 7035
o bicolore Grigio RAL 7035 - Blu RAL 5010

1) mm. 500 x 660 x 1050 h.
art. 1731

2) mm. 540 x 720 x 1050 h.
art. 1732

3) mm. 500 x 500 x 1200 h.
art. 1733

4) mm. 1000 x 540 x 830 h.
art. 1734

5) mm. 500 x 500 x 1000 h.
art. 1735

7) mm. 1000 x 500 x 1000 h.
art. 1737

Cassette in plastica
e accessori interni esclusi

6) mm. 500 x 500 x 1000 h.
art. 1736

ARMADI PORTAUTENSILI

Dimensioni mm 1000 x 600 x 1100 h.
cassetti scorrevoli su giude telescopiche
Colori: Verde RAL 6011, Grigio Ral 7035 o
bicolore Grigio RAL 7035 - Blu RAL 5010

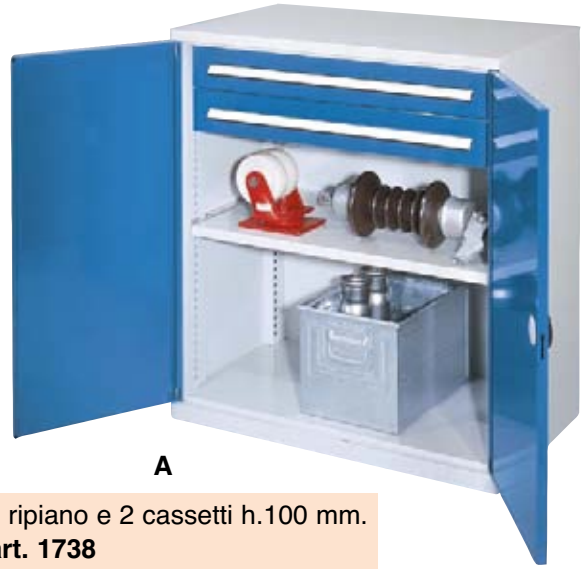

A

✔ 1 ripiano e 2 cassetti h.100 mm.
art. 1738

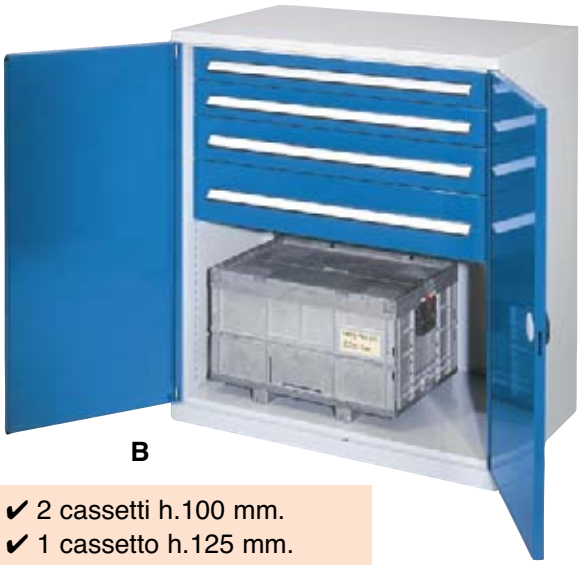

B

✔ 2 cassetti h.100 mm.
✔ 1 cassetto h.125 mm.
✔ 1 cassetto h. 175 mm.
art. 1739

D

✔ 16 cassetti h.100 mm.
art. 1740

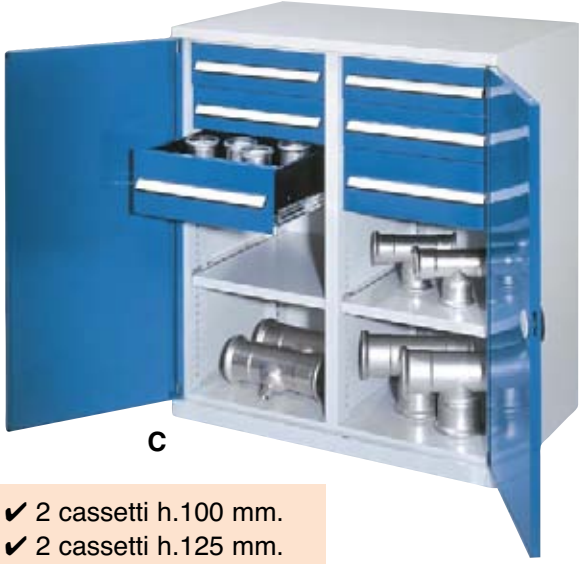

C

✔ 2 cassetti h.100 mm.
✔ 2 cassetti h.125 mm.
✔ 2 cassetti h. 175 mm.
✔ 2 ripiani
art. 1741

SCAFFALI A CASSETTI INTERCAMBIABILI SERIE EXPORT

Pratici, robusti, molto economici.

Realizzati in lamiera acciaio stampata di assoluta qualità - verniciatura a forno - cassetti dotati di fermo antiribaltamento.

1614

1616

1613

Serie senza porte

1613 - Modello a 42 cassetti - dim. ogni cassetto mm. 165x350xl00h - dim. scaffale mm. 1205x395x1100h.

1614 - Modello a 77 cassetti - dim. ogni cassetto mm. 105x430xl00h - dim. scaffale mm. 990x460x1690h.

Serie con porte battenti con chiusura a chiave.

1616 - Modello a 42 cassetti - dim. ogni cassetto mm. 165x350xl00h - dim. scaffale mm. 1270x430x1070h.

1617 - Modello a 77 cassetti - dim. di ogni cassetto mm. 105x430x100h - dim. scaffale mm. 1070x510x1600h.

INFORCABILI CON TRANSPALLET E/O CARRELLO ELEVATORE

Ogni cassetto é completo di 2 divisori

Robusta chiusura a chiave.

1617

CASSETTIERE PORTAUTENSILI

Possiamo comporvi la cassettiera ideale. Comunicateci le vostre esigenze per l'altezza del cassetto, sarà nostra premura consigliarVi la migliore soluzione.

COLORI DISPONIBILI

VERDE RAL 6011	GRIGIO RAL 7036	BLU RAL 5015

COMPOSIZIONI PORTAUTENSILI STANDARD

C.813 dim. 728x733x685
Altezza utile 600
Riempila con i cassetti che vuoi

Ecco alcuni esempi

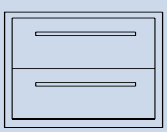

COMP. A
ALTEZZA CASSETTI
2 H=300

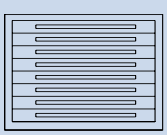

COMP. B
ALTEZZA CASSETTI
8 H=75

COMP. C
ALTEZZA CASSETTI
4 H=150

C.814 dim. 728x733x985
Altezza utile 900
Riempila con i cassetti che vuoi

Ecco alcuni esempi

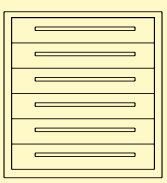

COMP. F
ALTEZZA CASSETTI
6 H=150

COMP. D
ALTEZZA CASSETTI
2 H=75
2 H=90
2 H=120
1 H=150
1 H=180

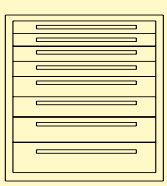

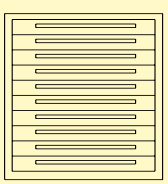

COMP. H
ALTEZZA CASSETTI
10 H=90

C.815 dim. 728x733x1320
Altezza utile 600+600
Riempila con i cassetti che vuoi

Ecco alcuni esempi

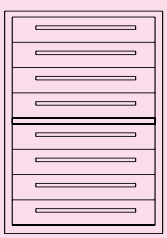

COMP. L
ALTEZZA CASSETTI
8 H=150

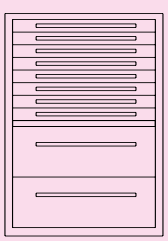

COMP. M
ALTEZZA CASSETTI
8 H=75
2 H=300

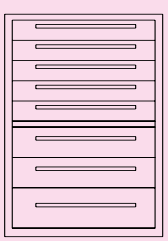

COMP. N
ALTEZZA CASSETTI
5 H=120
2 H=180
1 H=240

C.816 dim. 728x733x1620
Altezza utile 900+600
Riempila con i cassetti che vuoi

Ecco alcuni esempi

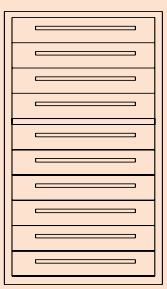

COMP. O
ALTEZZA CASSETTI
10 H=150

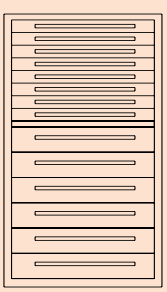

COMP. P
ALTEZZA CASSETTI
8 H=75
6 H=150

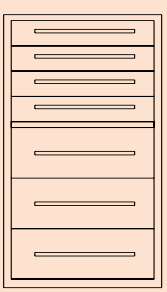

COMP. Q
ALTEZZA CASSETTI
4 H=150
3 H=300

N.B. Ogni cassetto è corredato di 2 pareti fessurate e 6 piastre di separazione.

INGOMBRI CARCASSE

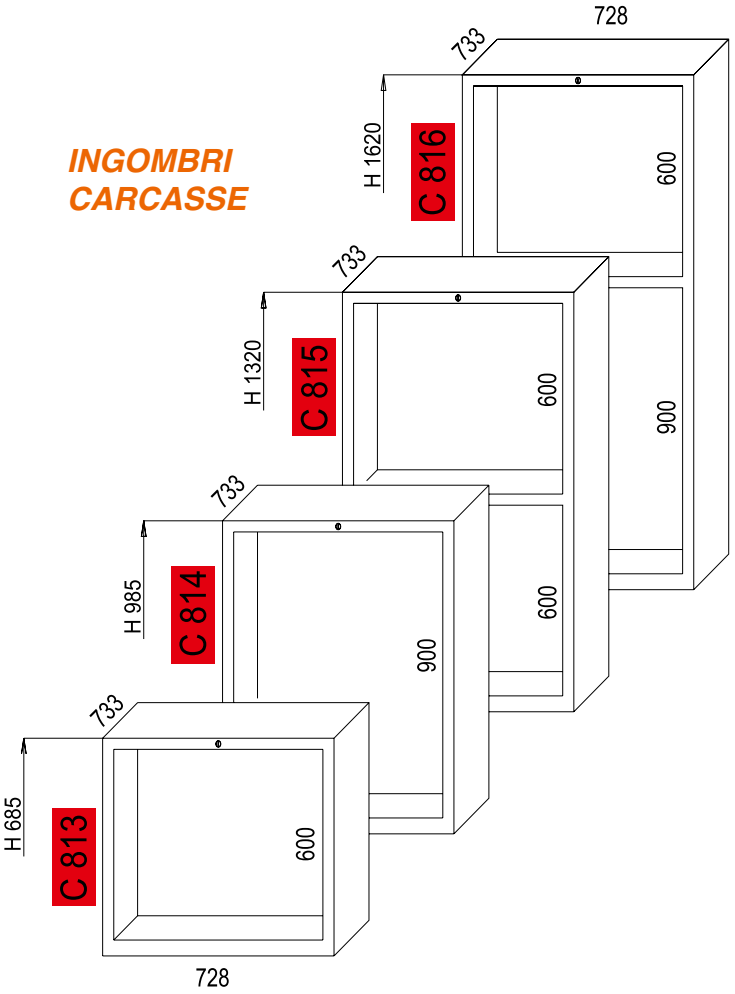

MISURE CASSETTI

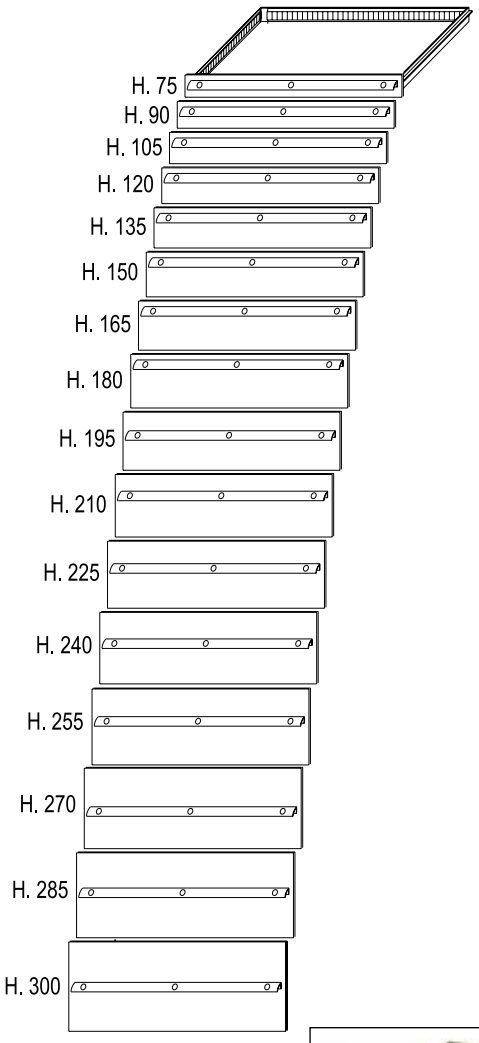

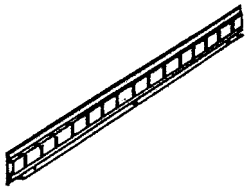

Pareti fessurate mobili

Piastre di separazione

A) Cassetto con pareti fessurate e piastre di separazione

B) Cassetto con conche e divisori in plastica

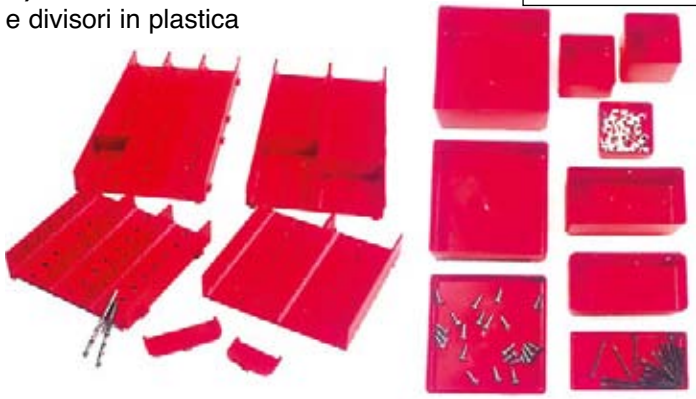

C) Cassetto con fondo in gomma

BOY MINI - Cassetti scorrevoli su cuscinetti

Dimensioni mm. 535 x 565x 820 h.

COLORI DISPONIBILI

VERDE
RAL 6011

GRIGIO
RAL 7036

BLU
RAL 5015

- Cassetti scorrevoli su cuscinetti
- 4 ruote girevoli di cui 2 con freno Ø 100 mm.
- In 3 colori
- Chiusura a chiave centralizzata dei cassetti
- Piano superiore con gomma

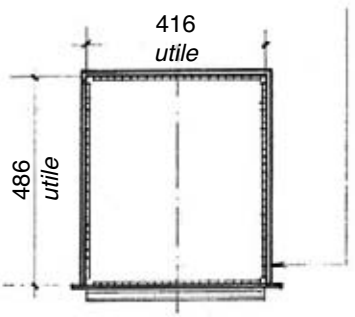

Particolare cassetto interno

Mod. 200/1

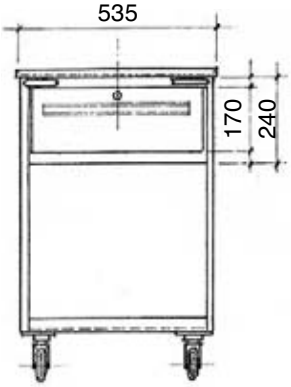

Mod. 200/3

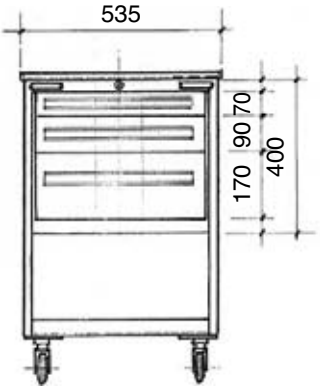

Mod. 200/5

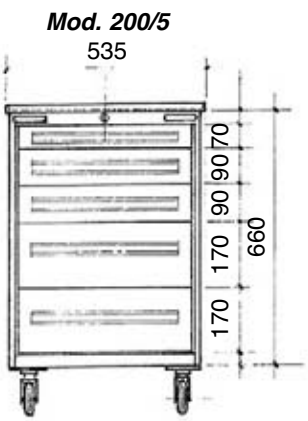

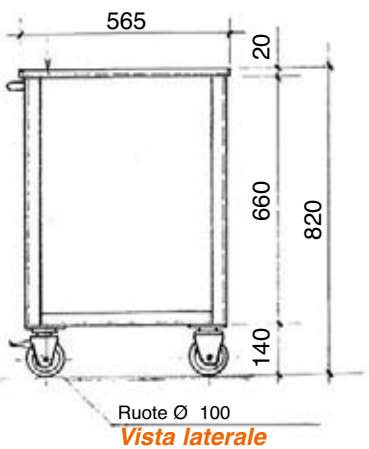

Vista laterale

BOY - Cassetti scorrevoli su guide telescopiche

Mod. 100/1

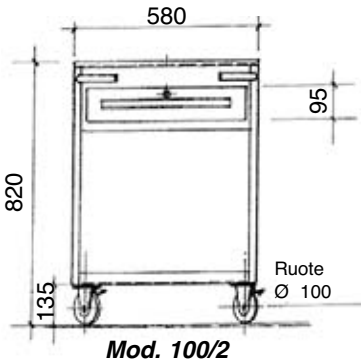

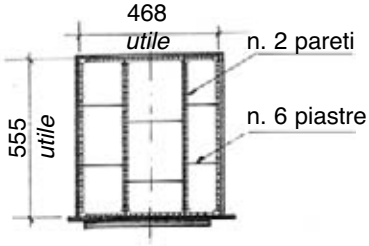

Particolare cassetto

Dimensioni mm. 580 x 680 x 820 h.

Mod. 100/2

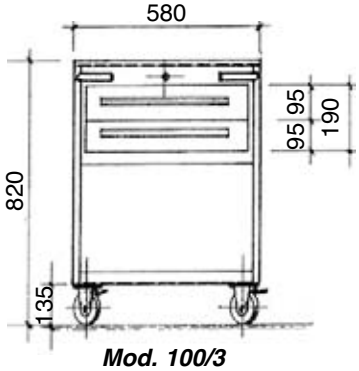

- Cassetti scorrevoli su guide telescopiche
- 4 ruote girevoli di cui 2 con freno Ø 100 mm.
- In 3 colori
- Chiusura a chiave centralizzata dei cassetti
- Piano superiore con gomma

VERDE RAL 6011 | GRIGIO RAL 7036 | BLU RAL 5015

Colori disponibili

Mod. 100/3

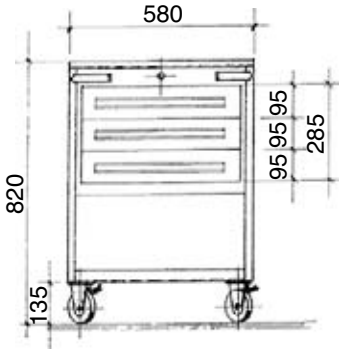

Mod. 100/4

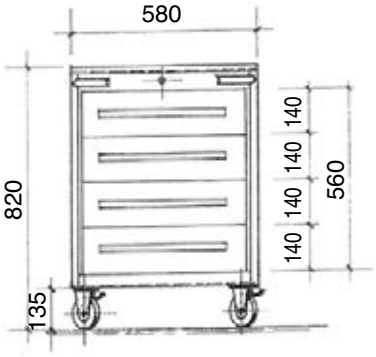

Mod. 100/5

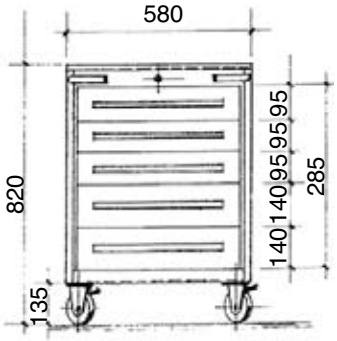

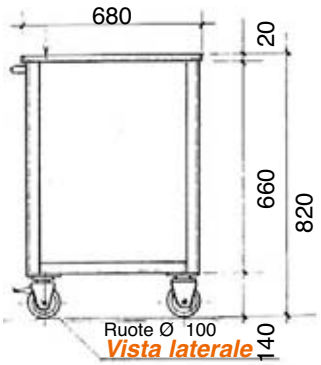

Vista laterale

BANCHI DA LAVORO

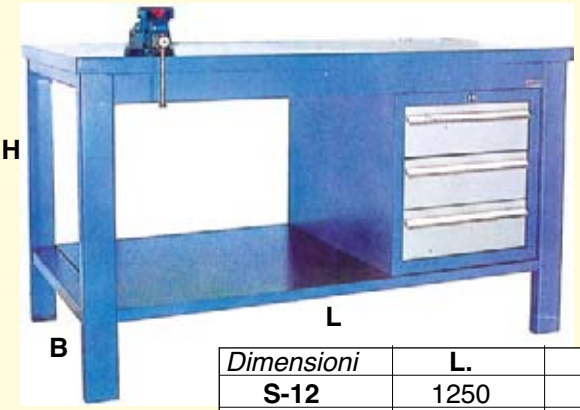

- Struttura saldata monoblocco
- Piano superore in legno rivestito in lamiera di forte spessore
- In 3 colori
- Piano inferiore in lamiera
- Disponibile con cassettiera da 1 o 3 cassetti
- Eventuale morsa a richiesta

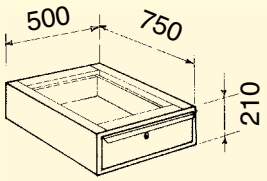

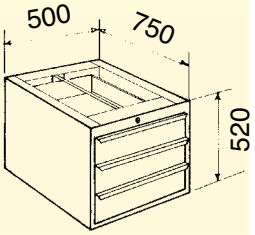

Dimensioni	L.	B.	H.
S-12	1250	750	872
S-15	1500	750	872
S-20	2000	750	872

BANCHI DA LAVORO SMONTABILI PER OFFICINA «MILLEUSI»

Completamente costruiti in lamiera acciaio di forte spessore - verniciatura a forno.
Piano in legno multistrati spessore 42 mm.

SERIE SEMPLICE

0060 - mm 1250 x 750 x 872 h
0061 - mm 1500 x 750 x 872 h
0062 - mm 2000 x 750 x 872 h

SERIE CON 1 CASSETTO con chiusura a chiave

0063 - mm 1250 x 750 x 872 h
0064 - mm 1500 x 750 x 872 h
0065 - mm 2000 x 750 x 872 h

SERIE CON 3 CASSETTI con chiusura a chiave

0066 - mm 1250 x 750 x 872 h
0067 - mm 1500 x 750 x 872 h
0068 - mm 2000 x 750 x 872 h

SERIE CON 5 CASSETTI con chiusura a chiave

0077 - mm 1250 x 750 x 872 h
0078 - mm 1500 x 750 x 872 h
0079 - mm 2000 x 750 x 872 h

CASSETTIERE PER BANCHI

Costruite interamente in lamiera acciaio 1a scelta - cassetti scorrevoli su cuscinetti con portata kg. 80 per cassetto - chiusura a chiave - verniciatura a forno.

0956 - 1 cassetto alto 170 mm dim. blocco mm 468 x 523 x 180 h
0957 - 3 cassetti alti 70, 90, 170 mm dim. blocco mm 512 x 543 x 400 h
0958 - 5 cassetti alti uno 70, due 90, uno 170, uno 200 mm dim. blocco mm 512 x 543 x 830 h

BANCHI DA LAVORO SU RUOTE

Portata per banco Kg. 500 Ripiano in legno multistrato

Banco su 2 ruote fisse Ø 100

Art. 2756 - mm 1250x750x872 h.
Art. 2757 - mm 1500x750x872 h.
Art. 2758 - mm 2000x750x872 h.

Banco su 2 ruote fisse Ø 100 e cassettiera a 1 cassetto

Art. 2759 - mm 1250x750x872 h.
Art. 2760 - mm 1500x750x872 h.
Art. 2761 - mm 2000x750x872 h.

Banco su 2 ruote fisse Ø 100 e cassettiera a 3 cassetti

Art. 2762 - mm 1250x750x872 h.
Art. 2763 - mm 1500x750x872 h.
Art. 2764 - mm 2000x750x872 h.

Banco con 2 ruote fisse 2 girevoli con freno Ø 100

Art. 2750 - mm 1250x750x872 h.
Art. 2751 - mm 1500x750x872 h.
Art. 2752 - mm 2000x750x872 h.

Banco con 2 ruote fisse, 2 ruote girevoli con freno Ø 100e cassettiera a 1 cassetto

Art. 2753 - mm 1250x750x872 h.
Art. 2754 - mm 1500x750x872 h.
Art. 2755 - mm 2000x750x872 h.

Banco su 2 ruote fisse e 2 ruote girevoli con freno Ø 100 e cassettiera a 3 cassetti

Art. 2765 - mm 1250x750x872 h.
Art. 2766 - mm 1500x750x872 h.
Art. 2767 - mm 2000x750x872 h.

BANCHI DA LAVORO SERIE EXPORT-TRE

Stabili - Robusti - Funzionali

- Struttura in lamiera acciaio stampata.
- Piano di lavoro in legno multistrati di faggio evaporato spessore 40 mm.
- Cassetti scorrevoli su guide con cuscinetti, chiusura a chiave.
- Piano inferiore in lamiera.
- Parete posteriore porta attrezzi in lamiera forata (spessore mm. 12/10 - foro Ø 6 mm. - passo mm. 25) di altezza mm. 900. montata su intelaiatura fissata al banco con viti autofilettanti e mensole di rinforzo.
- Verniciatura coloti blu - grigio - rosso - verde.

Senza cassetti
00892 - dim. mm. 1500x750x880h.
00893 - dim. mm. 2000x750x880h.

Con un cassetto
00894 - dim. mm. 1500x750x880h.
00895 - dim. mm. 2000x750x880h.

Con una cassettiera a tre cassetti
00896 - dim. mm. 1500x750x880h.
00897 - dim. mm. 2000x750x880h.

Con una cassettiera a cinque cassetti
00898 - dim. mm. 1500x750x880h.
00899 - dim. mm. 2000x750x880h.

BANCHI DA LAVORO SERIE EUROPA

Stabili - Robusti - Funzionali

Struttura in lamiera acciaio stampata. Piano di lavoro in legno multistrati di faggio evaporato, spessore 40 mm indeformabile e resistente a graffi e colpi. Cassetti scorrevoli su guide con cuscinetti, chiusura a chiave.
Vani con piani spostabili su cremagliere ed ante con chiusura a chiave. Verniciatura colore verde.

DISPONIBILI ANCHE CON PIANO RIVESTITO IN LAMIERA E NEI COLORI BLU E GRIGIO.

00921 - dim. mm. 2000x750x880h.
- 2 blocchi a 3 cassetti
- piano inferiore in lamiera

00923 - dim. mm. 1500x750x880h.
- 1 blocchi a 3 cassetti
- piano inferiore in lamiera

00924 - dim. mm. 2000x750x880h.
- 2 blocchi a 3 cassetti
- 1 vano con ante battenti

00929 - dim. mm. 1500x750x880h.
- 1 blocchi a 3 cassetti
- 1 vano con ante battenti

BANCHI DA LAVORO SERIE EUROPA

Stabili - Robusti - Funzionali

Struttura in lamiera acciaio stampata. Piano di lavoro in legno multistrati di faggio evaporato, spessore 40 mm indeformabile e resistente a graffi e colpi. Verniciatura a forno colore verde. Cassetti scorrevoli su guide con cuscinetti, chiusura a chiave.
Vani con piani spostabili su cremagliere ed ante con chiusura a chiave.

DISPONIBILI ANCHE CON PIANO RIVESTITO IN LAMIERA E NEI COLORI BLU E GRIGIO.

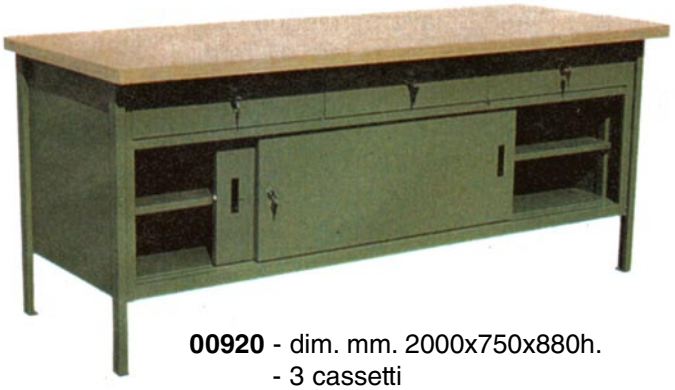

00920 - dim. mm. 2000x750x880h.
- 3 cassetti
- 2 vani con ante scorrevoli

00935 - dim. mm. 750x750x880h.
- 1 cassetto
- 1 vano con anta battente

00922 - dim. mm. 1500x750x880h.
- 2 cassetti
- 2 vani con ante battenti

00937 - dim. mm. 2000x750x880h.
- 3 cassetti
- 2 vani con ante battenti
- 1 vano aperto

00936 - dim. mm. 750x750x880h.
- 3 cassetti

BANCHI DA LAVORO SERIE ACCIAIO

Robusti, Funzionali, Economici.

Realizzati completamente in lamiera acciaio stampata. Piani di lavoro in lamiera spessore mm. 30/10 con bordatura su tre lati. Cassetti scorrevoli su cuscinetti a sfere. Cassetti e vani con chiusura a chiave. Verniciatura a forno colore verde RAL 6011. **Disponibili anche nei colori blu e grigio.**

1720 - mm. 1200 x 700 x 900h.
1721 - mm. 1000 x 700 x 900h.
1722 - mm. 1000 x 700 x 900h.

1725 - mm. 2000 x 700 x 900h.
1726 - mm. 2000 x 700 x 900h.
1727 - mm. 2000 x 700 x 900h.

1720

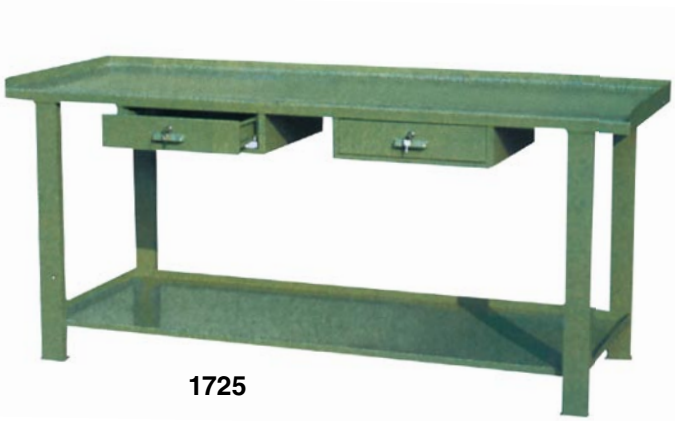

1725

1721

1726

1722

1727

BANCHI DA LAVORO SERIE UNIVERSALE

Pratici, eleganti, robusti. Ideali per magazzini e laboratori.

Struttura in tubolare acciaio verniciato colore nero. Traversa poggiapiedi. Piano di lavoro in legno spessore mm. 30, rivestito con laminato plastico colore grigio.
Cassetti scorrevoli su cuscinetti a sfere, con chiusura a chiave e verniciatura colore grigio.
Dimensioni mm. 1600x900x780h.

00952 - senza cassetti

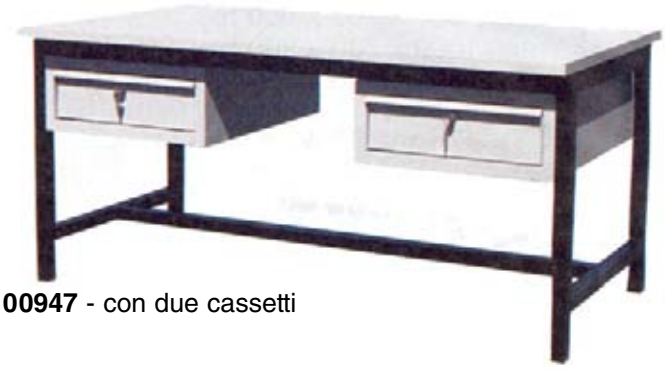

00947 - con due cassetti

00951 - con un cassetto

00948 - con un cassetto ed una cassettiera a tre cassetti

00951 - con una cassettiera a tre cassetti

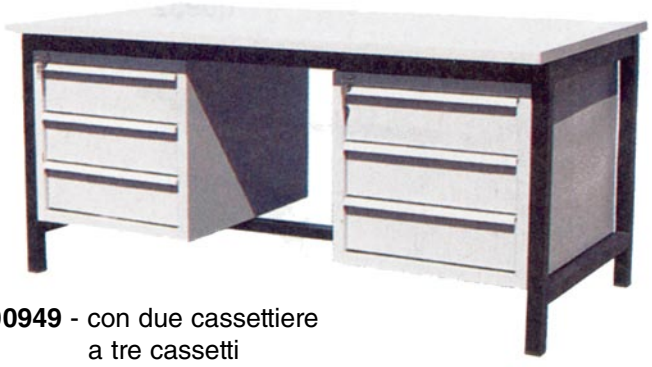

00949 - con due cassettiere a tre cassetti

BANCONE DA LAVORO MULTIUSO 00910

Pratico, robusto, funzionale. Ideale per laboratori e magazzini.

In lamiera acciaio di grande robustezza.
Cinque cassetti, scorrevoli su cuscinetti, con chiusura a a chiave.
Tre scomparti inferiori con porte scorrevoli, chiusura a chiave ed un piano interno spostabile su cremagliere.
Verniciatura colore verde. Disponibile anche nei colori blu e grigio.

Dimensioni mm. 2500x1000x900h.
Il bancone multiuso può essere fornito anche con dimensioni diverse e con il piano superiore rivestito in laminato plastico o in gomma antiolio.

BANCO DA LAVORO CON PIANO INOX 00912

Per aziende alimentari, chimiche , farmaceutiche.

- Struttura in lamiera e tubolari in acciaio.
- Due cassetti scorrevoli su cuscinetti.
- Traverse poggiapiedi.
- Piano di lavoro rivestito in acciaio inox AISI 304
- Verniciatura colore grigio.
  Disponibile anche nei colori blu e verde.
- Dimensioni mm. 1800x900x900h.

MORSE PARALLELE IN ACCIAIO

- Struttura in acciaio forgiato.
- Ganasce zigrinate e temperate.
- Parti di scorrimento temperate e rettificate.
- Verniciatura colore blu.

Articolo	Ganasce mm.		Peso Kg.
	Larghezza	Apertura	
00953	100	115	6
00954	125	150	10
00955	150	190	17

TAVOLI DA IMBALLAGGIO

Per avere a portata di mano tutto ciò che serve per imballare

- Struttura portante in acciaio interamente smontabile
- Portata kg 300
- Piano di lavoro in legno spessore 25 mm, bilaminato antigraffio con bordi in gomma antiurto
- Gambe telescopiche escursione max cm 30
- Taglierina multiuso con lame circolari
- Dotati di 2 ripiani posteriori in metallo, 2 mandrini portarotoli sopra e sotto il tavolo, cassetto
- Vengono spediti smontati in Kit di facile assemblaggio
- Optional: cassettiera sovrapiano in metallo a 3 cassetti

Articolo	Luce max Taglio cm	Dimensioni cm lungh x profond x alt	Peso kg
00984	100	160 x 80 x 175/205	65
00985	140	200 x 80 x 175/205	75

TAGLIERINE MANUALI

Per carta, cartone ondulato, film plastici.

ORIZZONTALI

- Adatte per il taglio di film plastico a bolle e film PE espanso fino a 6 mm di spessore
- Taglio netto e preciso in entrambi i sensi, lame intercambiabili
- Spostabili su ruote dotate di freno
- Mandrino portarotolo ruotante su supporti girevoli

Articolo	Luce max Taglio cm	Dimensioni cm lungh x profond x alt	Peso kg
00970	80	98 x 80 x 115	18
00971	100	118 x 80 x 115	22
00972	140	158 x 80 x 115	26
00973	160	178 x 80 x 115	28
00974	200	218 x 80 x 115	30

VERTICALI

- Idonee al taglio di carta, cartone ondulato, film plastico a bolle
- Estremamente pratiche, dove l'inserimento nel reparto imballaggio risulti limitato
- Le piastre girevoli sono costruite in due diametri: 43 cm, 93 cm e ruotano ancorate a dei supporti con cuscinetti a sfera, riducendo al minimo l'attrito di rotazione

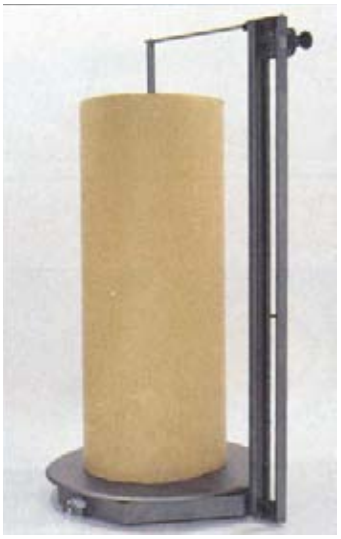

Articolo	Luce max Taglio cm	Dimensioni cm lungh x profond x alt	Peso kg
00976	120	47 x 60 x 145	34
00978	120	97 x 110 x 145	37
00979	160	97 x 110 x 185	45

CASSETTIERE ASSEMBLABILI AD INCASTRO

Mod. Vision - art. 1774
Frontalino trasparente
per visionare il contenuto

Mod. Servo e Nova

Vision 14 - art. 1775

Imballo standard	Colore	Dimensioni prodotto
4 pz.	Grigio	208x132x208

Cassettiera assemblabile ad incastro, con 4 cassetti dotati di porta etichetta frontale.

Vision 15 - art. 1776

Imballo standard	Colore	Dimensioni prodotto
4 pz.	Grigio	208x222x208

Cassettiera assemblabile ad incastro, con 8 cassetti dotati di porta etichetta frontale, completa di 8 divisori mobili.

Vision 17
art. 1777

Cassettiera assemblabile ad incastro,
con 4 cassetti dotati di porta etichetta frontale.

Imballo standard	Colore	Dimensioni prodotto
4 pz.	Grigio	208x222x208

Vision 19
art. 1778

Cassettiera assemblabile ad incastro,
con 2 cassetti dotati di porta etichetta frontale.

Imballo standard	Colore	Dimensioni prodotto
2 pz.	Grigio	249x366x250

PLANCIA PORTA ATTREZZI

Accessorio indispensabile per avere in modo ordinato e a portata di mano, gli utensili in fase di esecuzione di lavori come riparazioni, assemblaggio, smontaggio, controllo qualità, ecc.

Realizzata in lamiera acciaio stampata forata con verniciatura a forno. Disponibile in due dimensioni e con i relativi ganci portautensili in filo zincato (confezioni da 50 pezzi). Predisposti per fissaggio a muro.

0082 - dim. mm. 1500x1000h.

0083 - dim. mm. 2000x1000h.

0085 - gancio portautensili doppio cm. 25

0086 - gancio portautensili pesante

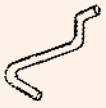

0089 - gancio portautensili leggero

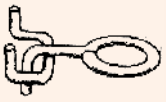

0088 - gancio portautensili ad occhiolo

0087 - gancio portautensili medio

TRANSPALLET RIBASSATO 01518

- Portata kg. 2000
- Lunghezza forche mm. 1150
- Larghezza forche mm. 540
- Sollevamento da 55 a 170 mm.
- Ruote in gomma e rulli doppi in poliuretano
- Peso kg. 75
- Corredato di certificazioni CE

TRANSPALLET MINI

- Portata kg. 2000
- Lunghezza forche mm. 800
- Corredato di certificazioni CE
- Due modelli

01520 - Larghezza forche mm. 400
- Sollevamento da 75 a 190 mm.
- Ruote e rulli in nylon
- Peso kg. 55

01519 - Larghezza forche mm. 550
- Sollevamento da 85 a 200 mm.
- Ruote in gomma e rulli in nylon
- Peso kg. 65

TAVOLI BLOCCHI MENSA

Telaio in tubo di acciaio Ø 60mm., verniciato colore nero.
Piani in melaminico mm. 20, colore bianco o sabbia con bordo in PVC di colore nero.
Sedute con scocca in polipropilene nei colori rosso, nero, blu, grigio, giallo, marrone e verde.
Supportoi seduta girevole a 90° con ritorno automatico.
Piedini in PVC regolabili.
Vengono spediti smontati in kit di facile e rapido montaggio.

00640

00641

00642

Articolo	Posti	Dimensioni mm.	
		Piano	Ingombro
00641	2	700x800x750h	700x1700x770h
00640	4	1200x800x750h	1200x1700x770h
00642	6	2100x800x750h	2100x1700x770h

TAVOLO MENSA 4 POSTI

Telaio in tubo di acciaio rettangolare mm. 50x20, verniciato colore nero.
Piano in melaminico mm. 20, colore bianco o sabbia con bordo in PVC di colore nero.
Gambe smontabili con piedini in PVC.
Guide sotto il piano per posizionare le sedie.
Sedia con telaio in tubo ovale mm. 30x15, verniciato colore nero e seduta in polipropilene nei colori rosso, nero, grigio, giallo, marrone e verde.

00643 - Tavolo mm. 1200x800x750h.
00635 - Sedia mm. 520x500x450/770h.

TAVOLO MENSA 6 POSTI

Struttura in tubolare di acciaio mm. 40x40, verniciata colore nero.
Piano in melaminico mm. 20, colore bianco con bordo in PVC di colore nero.
Guide sotto il piano per posizionare gli sgabelli.
Sgabello con telaio in tubo di acciaio, verniciato colore nero e sedile in melaminico colore bianco con bordo in PVC.

00645 - Tavolo mm. 1800x800x800h.
00464 - Sgabello mm. 350x350x450h.

TAVOLI E SEDIE

Tavoli con telaio in tubo di acciaio colore nero o grigio, piani in melaminico colore bianco o sabbia spessore mm. 20 con bordo in PVC.
Piedini in PVC forniti smontati
Sedie con telaio in tubo di acciaio colore nero e seduta in polipropilene nei colori rosso, nero, blu, grigio, verde e marrone. Impilabili.

Tavolo multiuso
00634 - mm. 800 x 800 x 750h.
00631 - mm. 1200 x 800 x 750h.
00632 - mm. 1800 x 800 x 750h.

Tavolo elegant
00630 - mm. 1200 x 800 x 750h.
00629 - mm. 1800 x 800 x 750h.

Tavolo pieghevole
00652 - mm. 1200 x 800 x 750h.
00653 - mm. 1600 x 800 x 750h.
00654 - mm. 1800 x 800 x 750h.

SEDIE IMPILABILI

00644 - telaio in tubo ovale mm. 30x15
- sedile e schienale in legno multistrato lucidato naturale
- mm. 540x570x450/810h.

00635 - telaio in tubo ovale mm. 30x15
- mm. 520x500x450/770h.

00633 - telaio in tubo Ø 18 mm.
- mm. 510x490x450/770h.

SEDIE PER COLLETTIVITÀ

Cod. des. ELENA

Cod. des. ELENA/TP

Dettaglio dell'aggancio tra sedie

Cod. des. P016/3S

CARRELLI MANUALI

2030

PRATICI ROBUSTI SICURI

2035

2030 - Carrello a 3 usi - portata Kg. 250 - 2 ruote gomma piena Ø 200 e una ruota Ø 140 pivotante - dim. mm. 500x500x1200h.

2035 - Carrello superamento gradini - portata Kg. 200 - ruote a stella gomma piena (sei) Ø 150 - completo di manubrio da utilizzare per colli ingombranti (come da disegno) dim. mm. 500x600x1250h.

2031 - Portata Kg. 100 - ruote gomma piena Ø 175 mm. dim. mm. 450x450x1200h.

2036 - Portata Kg. 150 - ruote pneumatiche Ø 230 mm. dim. mm. 530x500x1240h.

2032 - Carrello per sacchi, casse e altri particolari voluminosi - portata Kg. 200 - ruote pneumatiche Ø 260 mm. dim. mm. 580x550x1200h.

2033 - Carrello grande portata - portata Kg. 350 - ROBUSTISSIMO - ruote gomma piena Ø 200 mm. - dim. mm. 600x500x1250h.

2031

2036

2032

2033

CARRELLI MANUALI UNIVERSALI

PRATICI ROBUSTI SICURI

2001

2002

2001 - Pianale bordato - portata Kg. 300 - dimensioni piano mm. 1000x600 - 4 ruote in gomma piena Ø 200 mm.

2002 - 2 piani bordati - portata Kg. 500 dimensioni piani mm. 1000x600 - altezza totale mm. 950 - 4 ruote gomma piena Ø 200 mm.

2007 - 3 piani - portata Kg. 300 - dimensione piano mm. 1000x600x800h. - 4 ruote gomma piena Ø 125 mm.

2003 - 2 piani lisci - portata Kg. 500 - dimensioni piano mm. 1000x600x850h. - 4 ruote gomma piena Ø 200 mm.

2008 - 3 piani in legno - portata Kg. 250 - dimensioni piano mm. 1000x600x800h. - 4 ruote gomma piena Ø 200 mm.

2003

A RICHIESTA POSSIAMO COSTRUIRE CARRELLI SECONDO ESIGENZE

2008

2007

CARRELLI MANUALI

2020

2020 - Portata Kg. 1000 - dim. pianale mm. 1300x650
4 ruote gomma piena Ø 200 mm.

2021

2021 - Carrello inforcabile - portata Kg. 750 - dim. pianale
ma 1200x800 - 4 ruote gomma piena Ø 200

2004

2004 - Due piani in legno - dim. mm. 1000x700x900h.
portata Kg. 500 - 4 ruote gomma piena Ø 200 mm

2006

2006 - Sponde in legno - portata Kg. 500
dim. mm. 1000x700x900h.
4 ruote gomma piena Ø 200

2022

A RICHIESTA REALIZZIAMO CARRELLI CON PORTATE E DIMENSIONI SECONDO LE VOSTRE ESIGENZE

2022 - Sponde in rete ASPORTABILI - portata Kg. 500
dim. mm. 1000x700x900h.
4 ruote gomma piena Ø 200

CARRELLI RIMORCHI MANUALI

2024

Struttura in profilati acciaio elettrosaldati - pianale in lamiera liscia - sterzatura su ralla a sfere - timoncino in traino manuale - ruote in gomma piena Ø 250 mm.2 modelli

2024 - Portata Kg. 1000 - dim. pianale mm. 1200x 700

2025 - Portata Kg. 1000 - dim. pianale mm. 1500x1000

COSTRUIAMO CARRELLI A RICHIESTA INTERPELLATECI

CARRELLI RIMORCHIO MANUALI CON SPONDE

Struttura in profilati acciaio elettrosaldati - timone di traino manuale - sterzo su ralla a sfere - sponde ribaltabili - altezza sponde 200 mm. - dim. pianale mm. 1600 x 800 - ruote pneumatiche Ø 400 mm. - 2 modelli.

2050 - Mod. con pianale e sponde in legno portata kg. 1000

2051 - Mod. con pianale in lamiera liscia e sponde in legno - portata Kg. 2000

OFFERTE DETTAGLIATE A RICHIESTA

2050

CARRELLI RIMORCHIO INDUSTRIALI SERIE LEGGERA

Robusti, pratici, affidabili, utili ovunque.

2045

Struttura in profilati acciaio elettrosaldati - pianale in lamiera liscia - sterzo su ralla a sfere - timone di traino per aggancio motrice - ruote pneumatiche Ø 400 mm. - verniciatura blu ral 5015 o a Vs/ scelta , 2 modelli standard.

2045 - Portata Kg. 1750 dim. pianale mm. 2500x1250

2046 - Portata Kg. 2800 dim. pianale mm. 3000x1500.

Articolo	Dimensione mm	Ø ruote	Portata	Peso
Tipo A	1055x600x1080 h.	125	150 Kg.	35 Kg.
Tipo B	1140x590x880 h.	125	250 Kg.	38 kg.
Tipo C	1055x600x1080 h.	125	150 Kg.	32 Kg.

Articolo	Dimensione mm	Ø ruote	Portata	Peso
Tipo D	1085x620x1070 h.	200	400 Kg.	38 Kg.
Tipo E	1170x620x1070 h.	200	400 Kg.	40 kg.

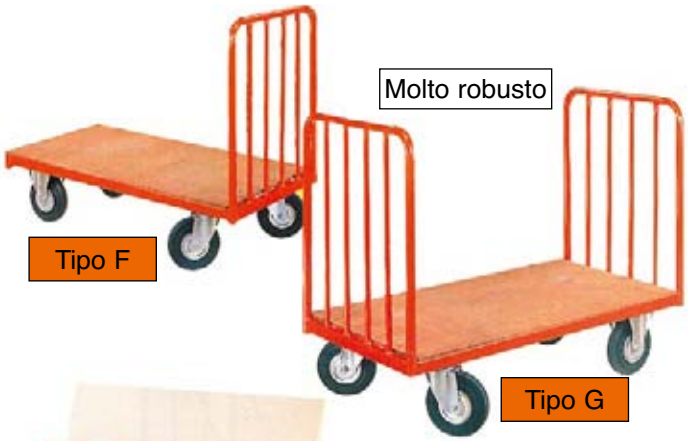

Articolo	Dimensione mm	Ø ruote	Portata
Tipo F	1210x610x980 h.	200	500 Kg.
Tipo G	1210x610x980 h.	200	500 Kg.
Tipo H	1380x720x1020 h.	200	500 Kg.

Articolo	Dimensione mm	Ø ruote	Portata	Peso
Tipo I	850x450x845 h.	100	150 Kg.	13 Kg.

CARRELLI

Articolo	Dimensione mm	Ø ruote	Portata
Tipo L	970x500x950 h.	160 (2 fisse + 2 girevoli)	400 Kg.
Tipo M	1060x600x1025 h.	200 (2 fisse + 2 girevoli)	500 Kg.
Tipo N	1120x600x990 h.	200 (2 fisse + 2 girevoli)	500 Kg.
Tipo O	1000x700x950 h.	200 (2 fisse + 2 girevoli)	400 Kg.

Articolo	Dimensione mm	Ø ruote	Portata
Tipo P	1000x600x950 h.	160 (2 fisse + 2 girevoli)	250 Kg.
Tipo Q	1000x600x1500 h.	160 (2 fisse + 2 girevoli)	250 Kg.
Tipo R	500x500x200 h.	160 (4 ruote girevoli)	400 Kg.
Tipo S	500x500x200 h.	160 (4 ruote girevoli)	400 Kg.

SCALE A CASTELLO FISSE IN ALLUMINIO

Per effettuare in assoluta sicurezza riparazioni, rifornimenti di scaffali, pulizie e controlli fino ad un altezza di circa sei metri. Completamente in alluminio. Monoblocco. Realizzate per rimanere all'aperto ed in ambienti con vapori senza problemi di ruggine nel tempo. Piattaforma ai lavoro mm. 500 x 570 Parapetto di altezza mm. 1.000. Robuste e leggere sono facilmente spostabili su due ruote.

COSTRUITE A NORME

1232

MONOBLOCCO

Articolo	Altezza Piattaf. cm	Altezza totale cm	Base cm	Peso Kg
1230	75	175	59x95	12
1231	100	200	64x97	15
1232	150	250	74x124	20
1233	200	300	84x150	20
1234	250	350	94x176	35
1235	300	400	104x202	40
1236	350	450	110x228	45
1237	400	500	120x250	49

1243

SICURE, AFFIDABILI, MOLTO ECONOMICHE

SCALE A CASTELLO PIEGHEVOLI IN ALLUMINIO

Ideali per lavori fino ad un altezza di circa cinque metri ove non sia possibile utilizzare scale a castello fisse. Dopo l'uso si piegano come una scala a libro. Di ingombro ridotto in fase di riposo sono comodamente trasportabili e possono passare in spazi ristretti.
Completamente in alluminio.
Piattaforma di lavoro mm. 500 x 570
Parapetto di altezza mm. 1.000
Robuste e leggere sono facilmente spostabili su due ruote.

COSTRUITE A NORME

Articolo	Altezza Piattaf. cm	Altezza totale cm	Base cm	Peso Kg
1240	100	200	75x106	12
1241	150	250	80x130	16
1242	200	300	86x153	20
1243	250	350	91x177	24
1244	300	400	96x197	28

SCALE IN ALLUMINIO A SFILO

Per raggiungere velocemente e con la massima sicurezza altezze elevate.

Costruite con scatolati in alluminio elettrosaldati. Gradini antiscivolo. Appoggi a terra con tamponi in gomma.
Portata Kg. 150.
Conformi alle vigenti normative antinfortunistiche Europee EN 131
Vengono realizzate in tre versioni:

Sfilo	Art.	Altezza mt		Peso Kg.
		elemento	utile	
A mano due elementi	**01042**	2	3	11
	01043	2,5	4	13
	01044	3	5	14
	01045	3,5	6	19
	01046	4	7	22
A mano con fune due elementi	**01065**	3,5	6	20
	01066	4	7	23
	01067	4,5	8	26
	01068	5	9	28
Con argano tre elementi	**01103**	3,6	8	35
	01104	4,2	10	39
	01105	4,6	11,2	45
	01106	5,2	13	50

Sfilo a mano: Due elementi - Apribile a cavalletto e sfilabile in appoggio - Altezze da 3 a 7 metri

Sfilo a mano con fune: Due elementi - Altezze da 6 a 9 metri

Sfilo con argano: Tre elementi sfilabili a manovella - Altezze da 8 a 13 metri

SCALE IN ALLUMINIO COMPONIBILE

La scala universale, a uno, due, tre elementi, apribile a cavalletto o sfilabile in appoggio. Altezze da 2 a 10 metri. Realizzata con scatolati in alluminio elettrosaldati. Gradini antiscivolo. Appoggi a terra con tamponi in gomma.
Portata Kg. 150.
Conforme alle vigenti normative antinfortunistiche Europee EN 131.

Art.	Altezza mt			Peso Kg.
	chiusa	aperta	sfilata	
01107	2	3	4	15
01108	2,5	4	5,5	20
01109	3	5	7	25
01110	3,5	6	8,5	30
01111	4	7	10	35

SCALE IN ALLUMINIO

Interamente in alluminio - gradini rivestiti in gomma antiscivolo - dim.gradino mm. 360x230 - portata gradino Kg. 250 **Spessore scala chiusa mm. 70** - A NORME.

Articolo	Nr. Gradini	Distanza piedi mm	Peso Kg
1202	2	500	4
1203	3	750	5,6
1204	4	1000	8
1205	5	1250	10

CON PARAPETTO

Articolo	Nr. Gradini	Altezza Gradino	Altezza Prapetto	Distanza piedi mm	Peso Kg
1206	2	470	1260	750	5,6
1207	3	700	1490	1000	8
1208	4	930	1720	1250	10

SCALE IN ALLUMINIO INDUSTRIALI

Scale professionali in alluminio naturale nervato - LEGGERE E ROBUSTE - doppia salita con gradini piani antiscivolo - dotate di due comode vaschette porta utensili

Articolo	Nr. Gradini	Altezza totale mm	Altezza di lavoro mm	Peso Kg
1210	5	1170	2670	6,5
1211	6	1400	2900	8
1212	7	1620	3120	9,3
1213	8	1860	3360	10,8
1214	9	2100	3600	12
1215	11	2570	4070	14,5
1216	13	3060	4560	17,5

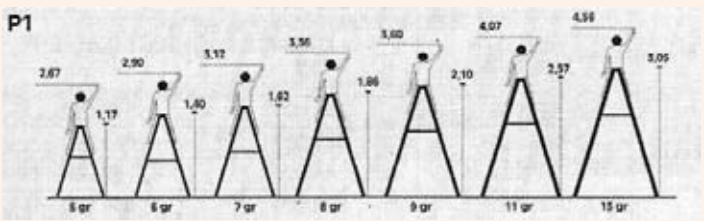

SCALE DI SICUREZZA IN ALLUMINIO

Costruite con scatolati in alluminio elettrosaldati. Gradini Antiscivolo. Appoggi a terra con tamponi in gomma. Portata Kg. 150. Conformi alle vigenti normative antinfortunistiche Europee EN 131

Scala Semplice
Da appoggio, gradini piani.
Altezze da 2 a 6 metri.

Articolo	Altezza cm.	Peso Kg.
01000	200	6
01001	250	7
01002	300	9
01003	350	10
01004	400	12
01005	450	13
01006	500	14
01007	600	17

Scala apribile
Salita su un lato, catenella di sicurezza, gradini piani.
Altezze da 1 a 3 metri.

Art.	Grad. nr.	Alt. chiusa cm.	Alt. piano cm.	Peso Kg.
01009	5	188	108	8
01010	6	211	130	9
01011	7	234	152	10
01012	8	257	174	11
01013	9	280	196	12
01014	10	303	218	13
01015	11	326	240	14
01016	12	349	262	15
01017	13	372	284	16
01018	14	395	306	17

Scala friulana
Salita su due lati, catenella di sicurezza, gradini a pioli o piani.
Altezze da 1,75 a 4 metri.

Articolo	Gradini numero	Altezza cm.	Peso Kg.
01019	5	175	8
01020	6	200	9
01021	8	250	11
01022	10	300	14
01023	12	350	16
01024	13	400	18

SGABELLO FISSO

Costruite con scatolati in alluminio elettrosaldati.
Piano antiscivolo mm. 350x500. Due ruote in gomma piena.

Articolo	Altezza Piatt. cm.	Base cm.	Peso Kg.
01025	50	59x54	6
01026	75	75x54	8
01027	100	97x64	10
01028	125	111x69	12
01029	150	124x74	14

SCALE IN ALLUMINIO

Struttura in alluminio con montanti in tubo elettrosaldato in lega di alluminio
Imballata in termoretraibile.

- *Larghezza scalino*
- *Montante principale mm. 40 x 20*
- *Piattaforma in alluminio mm. 245 x 245*
- *Montanti d'appoggio mm. 35 x 20*

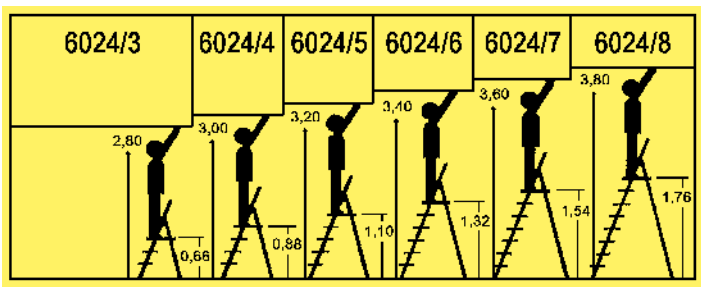

SCALE IN ACCIAIO

- *Verniciatura con polveri epossidiche*
- *Trasportabile in automobile*
- *Imballata in termoretraibile*

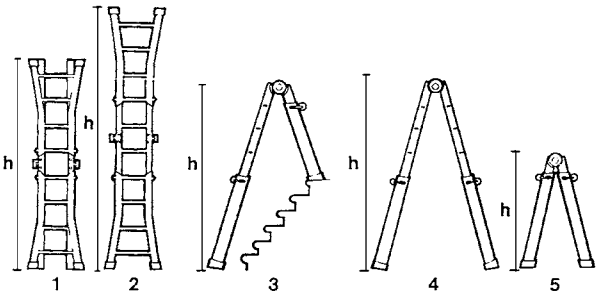

1 Altezza ca/m	2 Altezza ca/m	3 Altezza ca/m	4 Altezza ca/m	5 Altezza ca/m
2,20	3,90	1,90	1,90	1,12

PARETI MODULARI IN RETE

Una soluzione sicura ed economica per risolvere i problemi di delimitazione, protezione ed isolamento all'interno di stabilimenti e magazzini

SOTTOPONETECI LE VOSTRE ESIGENZE; IL NOSTRO UFFICIO TECNICO VI CONSIGLIERÀ LA SOLUZIONE MIGLIORE

- Per separare e delimitare le zone di lavoro, i magazzini, i percorsi di circolazione dei carrelli elevatori, le zone pericolose.
- Per eliminare i rischi di incidenti legati all'automazione dei processi di fabbricazione.

Facilmente collegabili tra loro, vengono fornite predisposte per il fissaggio al pavimento. Verniciatura epossidica colore giallo. Altri colori a richiesta.
Disponibili in varie lunghezze con altezza standard mm 2200. Struttura in tubolare acciaio. Rete saldata, maglia mm 40x40, Ø filo mm 4. Porte a battente o scorrevoli chiusura a chiave o lucchettabile.

PANNELLI STANDARD

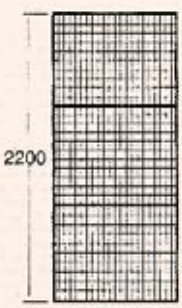

5100 - Larghezza mm. 800
5101 - Larghezza mm. 1000
5102 - Larghezza mm. 1200

PANNELLI DI SERVIZIO

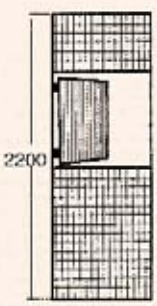

5105 - Larghezza mm. 800

PORTA BATTENTE

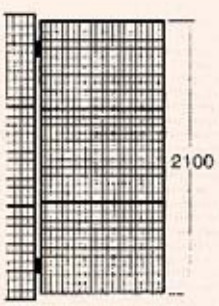

5107 - Larghezza mm. 1000
5108 - Larghezza mm. 1200

PORTA SCORREVOLE

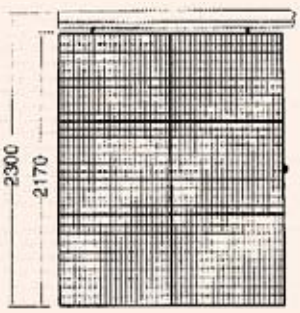

5110 - Larghezza mm. 800
5111 - Larghezza mm. 1800
5112 - Larghezza mm. 2800

BANCONI 1471
STRUTTURA SALDATA

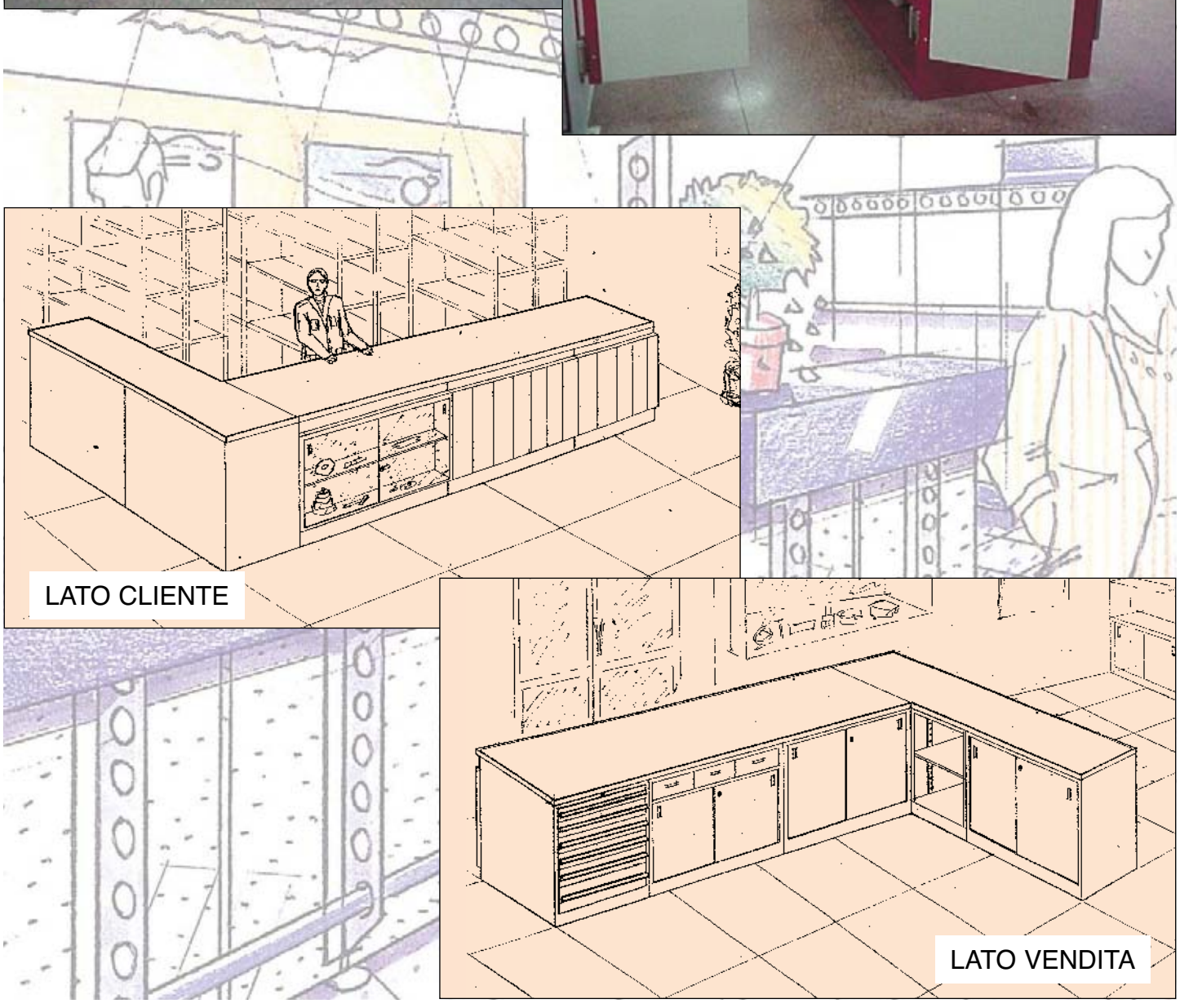

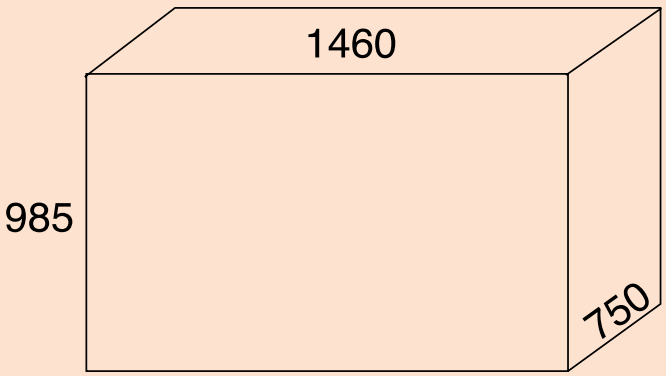

Struttura completamente saldata,
lunghezza mm. 1460
profondità mm. 750
altezza mm. 985
Piano posteriore a scelta:

1) in formica
2) in truciolare + gomma + bordo alluminio
3) in legno multistrato sp. 40 mm.
4) in lamiera verniciata

I banconi 1471 si possono combinare con la **cassettiera portautensili** della stessa altezza.

SOLUZIONI LATO VENDITA

COD. ARTICOLO	DESCRIZIONE	dimensioni mm.
1471	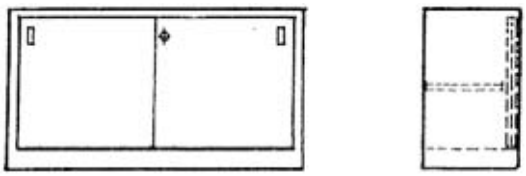 Con ante scorrevoli	**1460 x 730 x 985 H.**
1471-AG	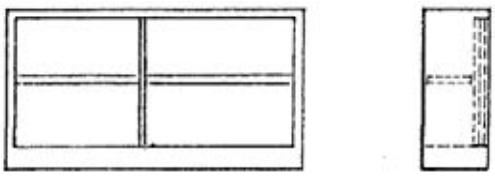 A giorno	**1460 x 730 x 985 H.**
1471-CV	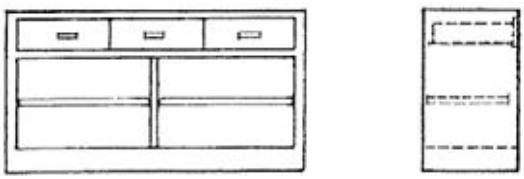 Con 3 cassetti + vano a giorno	**1460 x 730 x 985 H.**
1471-CA	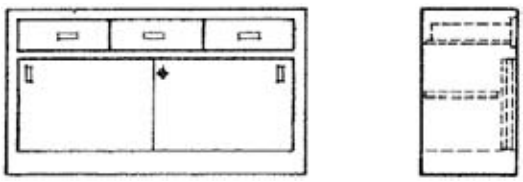 Con 3 cassetti + ante scorrevoli	**1460 x 730 x 985 H.**

BANCONI S.50
MONTABILI AD INCASTRO

MONTABILI AD INCASTRO

A.1

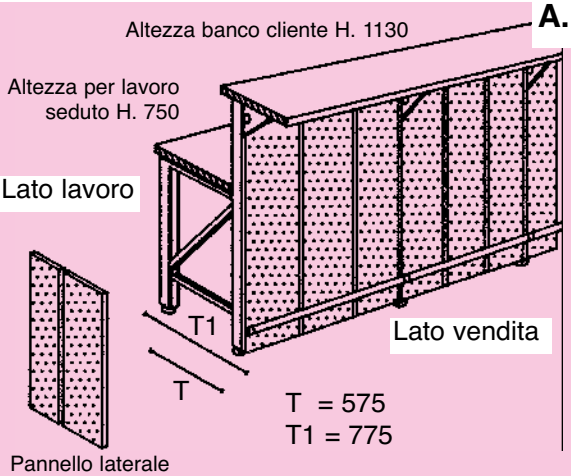

B.2

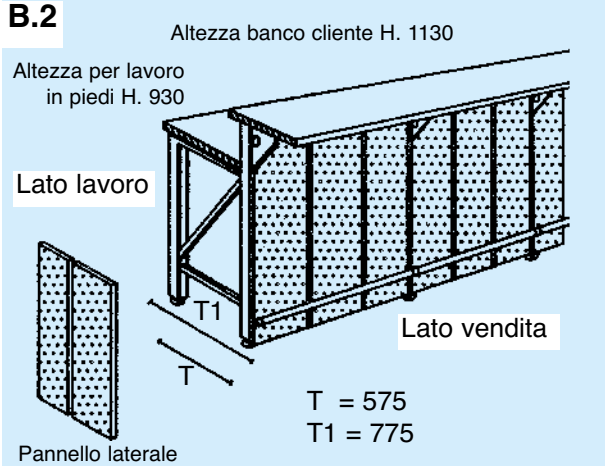

C.1

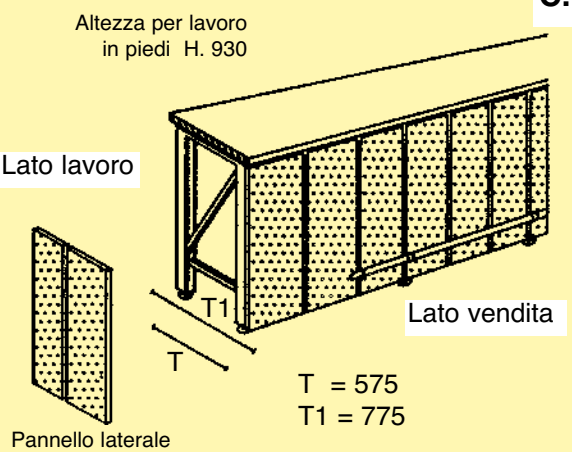

C.3

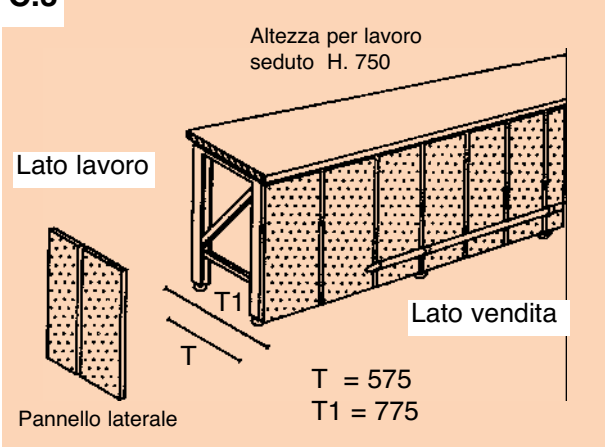

SOLUZIONI LATO VENDITA

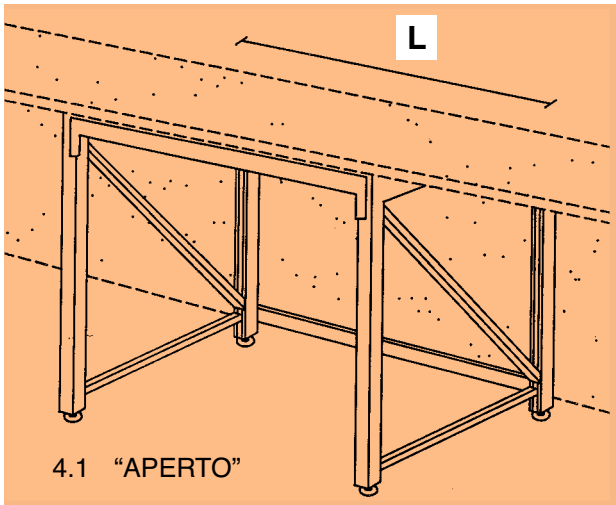

4.1 “APERTO”

L
=
lunghezze
disponibili.
590 mm.
910 mm.
1230 mm.
1550 mm.

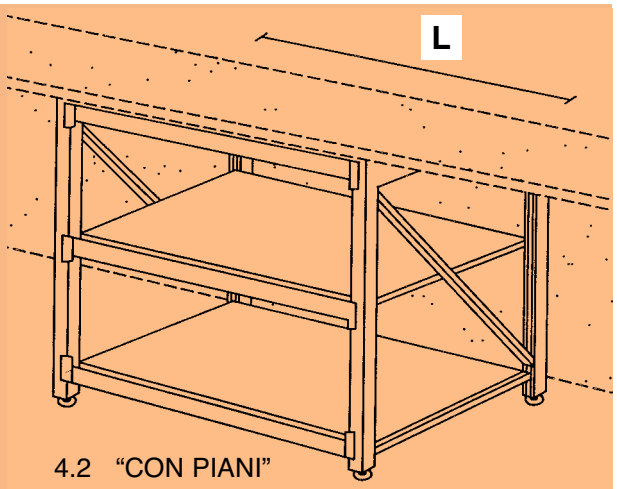

4.2 “CON PIANI”

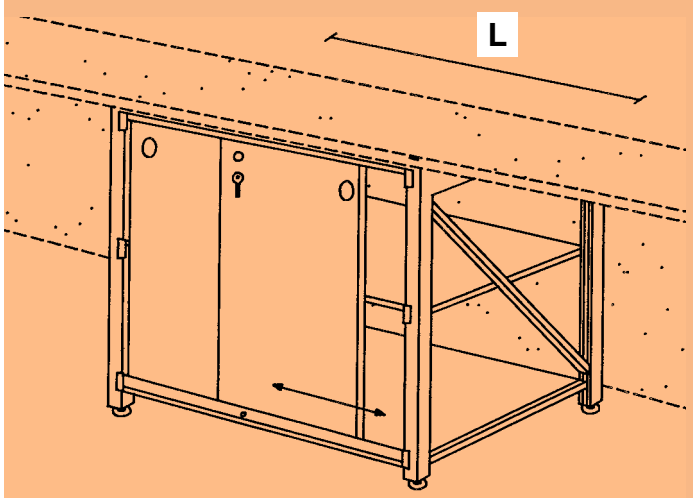

4.3 “ANTE SCORREVOLI”

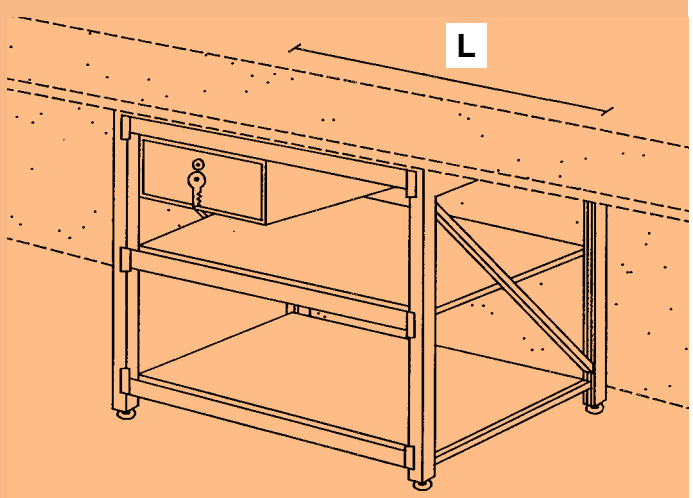

4.6 “A GIORNO
CON CASSETTI”

POSSIBILITÀ DI ANGOLATURE

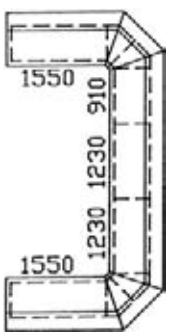

Esempio di bancone
con angoli a 90° smussati

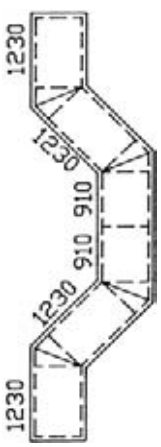

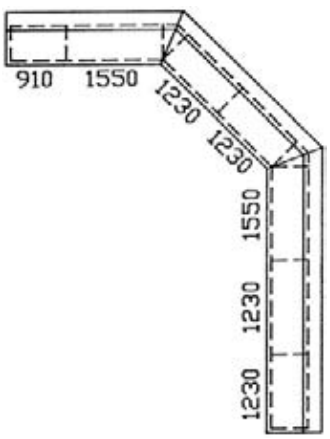

Esempi di banconi con
angoli a 45° interni ed esterni

Esempio di bancone
con angoli a 90° spigolo

BOX PREFABBRICATI IN ALLUMINIO USO INTERNO

- Confortevoli
- Pratici
- Funzionali
- Robusti
- Trasportabili con carrello elevatore
- Utili ovunque
- A norme

I NOSTRI BOX VENGONO FORNITI MONTATI PRONTI PER L'USO

CARATTERISTICHE TECNICHE:

- base portante in lamiera di acciaio con entrate per le forche del muletto
- pavimento in legno, rivestito con linoleum antiscivolo
- struttura pareti in profilati alluminio anodizzato
- pareti costituite da parte cieca con pannelli in legno rivestito da ambo i lati con PVC di colore azzurro, grigio, o a Vs/scelta e parte vetrata con vetri antisfondamento 3+3
- porta, completa di serratura a chiave, posizionata su lato da voi desiderato
- soffitto in fibra minerale
- impianto elettrico, a norme con canalina esterna, comprendente interruttore salvavita magnetotermico, plafoniere a scomparsa complete di neon, interrutori e prese 220 v 16 A., ventola Vortice per riciclo aria

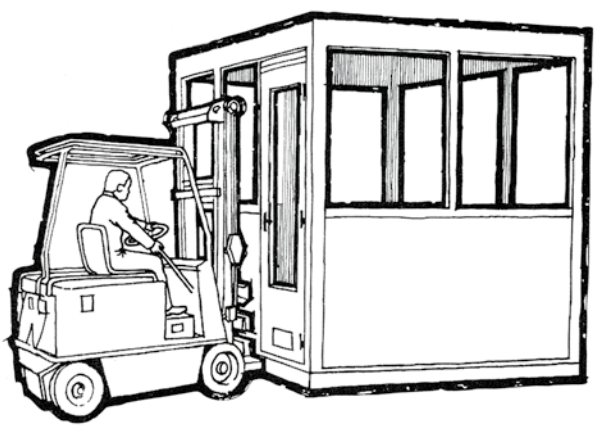

Articolo	Dimensioni Esterne mm	Dimensioni Interne mm
5002	2000x2000x2700h	1900x1900x2500h
5003	3000x2000x2700h	2900x1900x2500h
5004	4000x2000x2700h	3900x1900x2500h
5005	5000x2000x2700h	4900x1900x2500h

BOX PREFABBRICATI MONOBLOCCO USO ESTERNO

- **Robusti**
- **Eleganti**
- **Confortevoli**
- **Forniti montati**
- **Pronti alluso**
- **Trasportabili con carrello elevatore**
- **Coibentati**
- **Max visibilità dall'interno**
- **La scelta dei materiali impiegati è di assoluta qualità e aggiornata secondo le richieste di mercato**
- **Realizzati secondo le normative in vigore**
- **2 anni di garanzia**

Articolo	Dimensioni Esterne mm	Dimensioni Interne mm
5012	2400x2400x2750h	2270x2270x2500h
5013	3150x2400x2750h	3020x2270x2500h
5014	4150x2400x2750h	4020x2270x2500h

CARATTERISTICHE TECNICHE

- struttura portante realizzata in tubolari e profilati perimetrali in acciaio zincato
- pavimento, in legno truciolare idrofugo e idrorepellente trattato con resine malaminiche, rivestito in linoleum antiscivolo
- pareti, costituite da pannelli sandwich coibentati da poliuretano schiumato autoestinguente, spessore 40 mm
- isolamento termico ed acustico
- tetto realizzato con profilo zincato verniciato e pannelli sandwich coibentati con lamiera preveniciata bianca grigia all'interno e grecata zincata all'esterno spessore 30+40 mm.
- serramenti in alluminio anodizzato argento completi di vetri
- impianto elettrico realizzato con prodotti conformi alle leggi 186/68 e 791/77 ed in conformità alle normative vigenti.

CARRELLI PORTACONTENITORI

In lamiera acciaio. Verniciatura a forno nei colori grigio, rosso.
Ruote in gomma piena. Corredati di contenitori a bocca di lupo serie 3000.

COLORE ROSSO

03010 Carrello bifronte 120 contenitori
- dim. mm. 1060x610x1300h.
- 4 ruote Ø 100 mm. (una con freno)
- con contenitori a bocca di lupo
  (32 art. 03001 - 64 art. 03002 - 24 art.03003)

03011 Carrello bifronte 60 contenitori
- dim. mm. 610x610x1300h.
- 4 ruote Ø 100 mm. (una con freno)
- con contenitori a bocca di lupo
  (16 art. 03001 - 32 art. 03002 - 12 art.03003)

COLORI GRIGIO - ROSSO

03012 Carrello bifronte 156 contenitori
- dim. mm. 1580x730x1720h.
- 4 ruote Ø 100 mm. (due con freno)
- con contenitori a bocca di lupo
  (100 art. 03003 - 56 art. 03004)

03013 Carrello monofronte 78 contenitori
- dim. mm. 1580x600x1720h.
- 4 ruote Ø 100 mm. (due con freno)
- con contenitori a bocca di lupo
  (50 art. 03003 - 28 art. 03004)

SCAFFALI CON CASSETTE IN PLASTICA

1

2

3

4

5

6

	Misura scaffale	Numero ripiani	Numero cassette	Misura cassette
Modello **1**	1000x400x2000 h.	10	40	350x200x150 h.
Modello **2**	1000x600x2000 h.	7	21	500x300x200 h.
Modello **3**	1000x300x2000 h.	10	60	290x140x130 h.
Modello **4**	1000x400x2000 h.	11	20 36	350x200x150 h. 290x140x130 h.
Modello **5**	1000x400x2000 h.	8	32	350x200x200 h.
Modello **6**	1000+1000x400x2000 h.	19	36 20 32	290x140x130 h. 350x200x150 h. 350x200x200 h.

CONTENITORI SOVRAPPONIBILI IN PLASTICA A BOCCA DI LUPO - SERIE 3000

Robusti, pratici, utili ovunque.

In polietilene HD. Impilatali e resistenti agli urti. Impugnatura anteriore con portaetichette. Vengono forniti in confezioni dello stesso colore nelle quantità indicate in tabella.

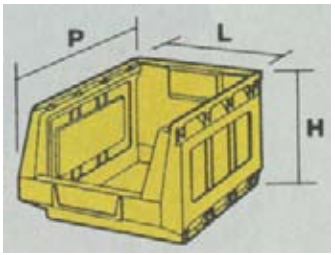

03005

Colori:
blu, giallo,
rosso, verde

Articolo	Dimensioni mm			Confezioni
	P	L	H	Pezzi
03001	85	103	55	100
03002	165	105	83	48
03003	240	148	128	38
03004	356	209	164	20
03005	500	310	190	12
03009	580	363	250	4

CONTENITORI SOVRAPPONIBILI ED ASSEMBLABILI IN PLASTICA A BOCCA DI LUPO - SERIE 4000

Leggeri, resistenti, economici.

Costruiti in polistirolo antiurto. Sono impilabili e componibili ad incastro sulle pareti laterali. Questo sistema di assemblaggio stabile e sicuro consente di realizzare strutture estremamente rigide. Impugnatura anteriore con portaetichette. Vengono forniti in confezioni dello stesso colore nelle quantità indicate in tabella.

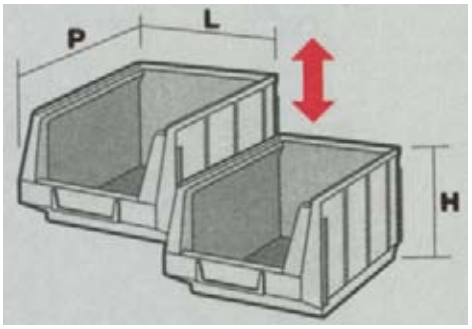

04005

Colori:
grigio,
verde

Articolo	Dimensioni mm			Confezioni
	P	L	H	Pezzi
04001	167	108	75	48
04002	240	151	128	48
04003	350	213	165	24
04004	490	310	190	12
04005	580	385	250	4
04006	710	450	300	4

CARRELLO PORTACASSETTE FORMATO EURO

mm. 860x605x1315 h.
2 piani inclinati
2 piani normali
2 ruote fisse
2 ruote girevoli
Colore: Blu RAL 5010

Cassette		
Modello **1**	10 litri	400x300x120 h.
Modello **2**	20 litri	400x300x220 h.
Modello **3**	22 litri	600x400x120 h.
Modello **4**	43 litri	600x400x220 h.
Modello **5**	63 litri	600x400x320 h.
Colori disponibili Rosso e Blu		

CASSETTE PORTAMINUTERIE

Mod: 2 a bocca di lupo
Dimensioni: 230x140x125 h.
art. 1757

Mod: 3 a bocca di lupo
Dimensioni: 350x200x200 h.
art. 1758

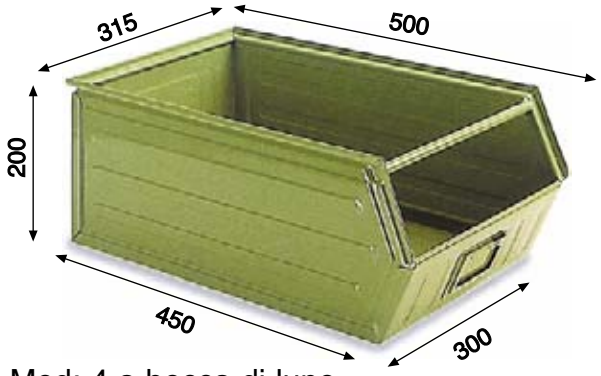

Mod: 4 a bocca di lupo
Dimensioni: 500x300x200 h.
art. 1759

Mod: 5 a bocca di lupo
Dimensioni: 700x450x310 h.
art. 1760

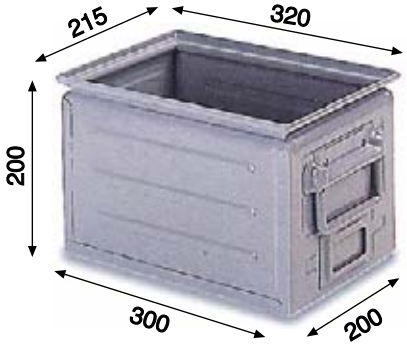

Mod: 3 rettangolare
Dimensioni:
300x200x200 h.
art. 1761

Mod: 5
con divisorio asportabile
art. 1763

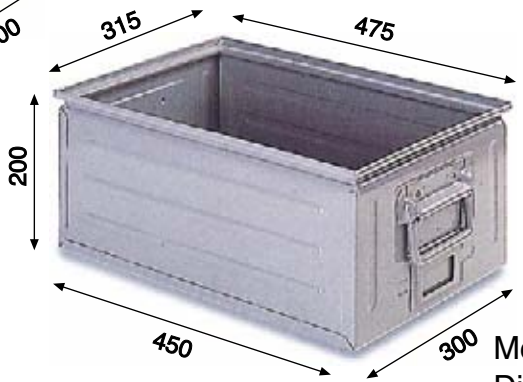

Mod: 4 rettangolare
Dimensioni: 450x300x200 h.
art. 1762

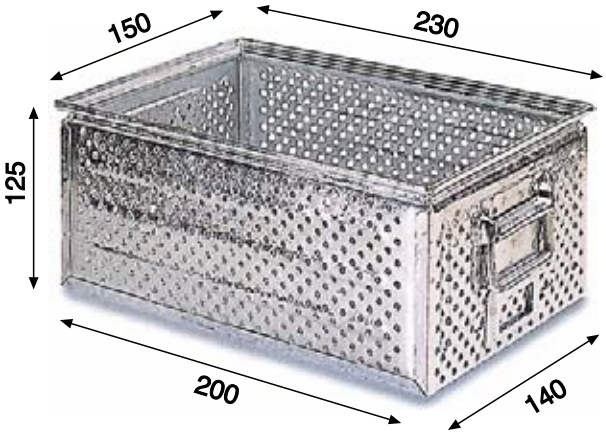

Mod: 4 rettangolare foro zincato
Dimensioni: 450x300x200 h.
art. 1764

Mod: 5 a bocca di lupo con slitta
Dimensioni: 700x450x310 h.
art. 1765

CONTENITORI PORTA CISTERNE DA LT. 1000

Mod. SP-152
art. 1766

CONTENITORI IN RETE RIPIEGHEVOLI

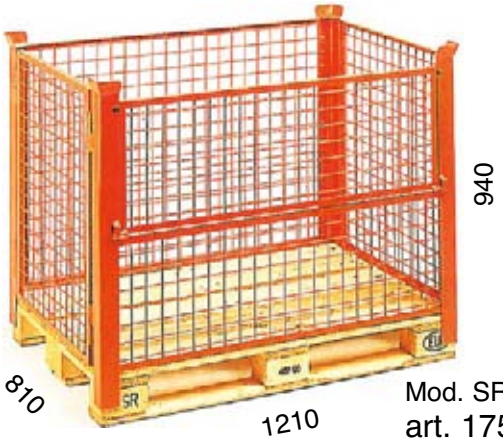

Mod. SR-156
art. 17567

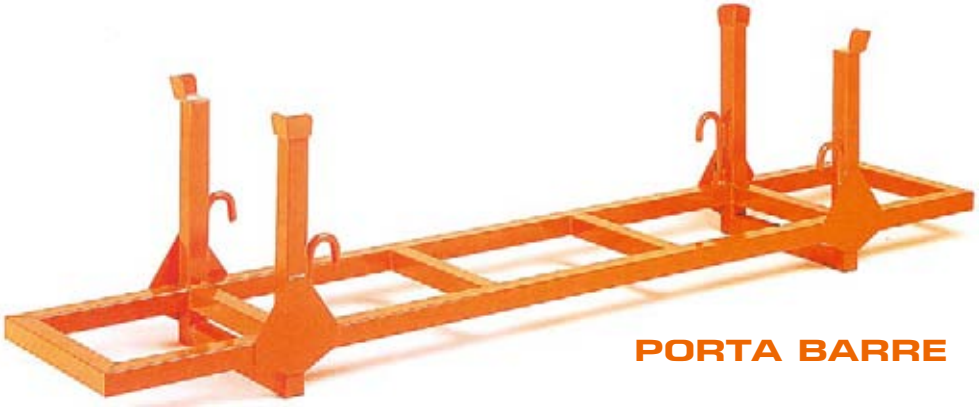

Mod. SP-056 - art. 1768
560 x H.720 x 3000

Mod. SP-056-L - art. 1769
560 x H.720 x 4000

PORTA BARRE

BENNE RIBALTABILI INDUSTRIALI SU RUOTE

Per la raccolta, il trasporto e lo scarico di rifiuti, sfridi e rottami.

Struttura in lamiera acciaio elettrosaldata spessore mm. 20/10, con telaio inscatolato e vasca bordata e rinforzata su tutto il perimetro. Spostabili manualmente su ruote in gomma piena, 2 fisse - 2 pivottanti, o con carrello elevatore. Ribaltamento automatico mediante leva manuale. Certificazione CE

3004

Art.	Cap. Litri	Lungh. mm	Largh. mm	Alt. mm	Ruote Ø
3004	400	1100	1000	1150	200
3008	800	1630	1100	1650	250

Le benne ribaltabili sono disponibili anche in versione con coperchio. L'apertura e la chiusura del coperchio avvengono automaticamente durante le operazioni di scarico.

3006

Versione con coperchio

Art.	Cap. Litri	Lungh. mm	Largh. mm	Alt. mm	Ruote Ø
3006	400	1100	1000	1170	200
3007	800	1630	1100	1680	250

3013

BENNE RIBALTABILI SU RUOTE SERIA "EUROPA"

Robustissime, pratiche, utilizzate in tutta Europa grazie alla loro grande manovrabilità e sicurezza nella raccolta e scarico di ogni tipo di sfridi.

Realizzate interamente con lamiera di altissima qualità (certificata) - inforcabili con carrello elevatore - ribaltamento (affidabile e sicuro) mediante leva azionata dall'operatore del muletto senza scendere dal carrello elevatore - vasca di raccolta sfridi a tenuta stagna - ruote in gomma piena o polietilene a seconda della portata - costruite a norme CE con relativa certificazione rilasciata su ogni modello acquistato.

Articolo	Capacità	Dimensioni mm					Portata
	Litri	A	B	C	D	E	kg
3011	300	1300	820	650	490	530	600
3012	500	1300	920	910	700	750	1000
3013	750	1300	1070	1030	830	800	1350
3014	1000	1500	1070	1210	980	920	1700
3015	1350	1500	1320	1210	980	920	2000

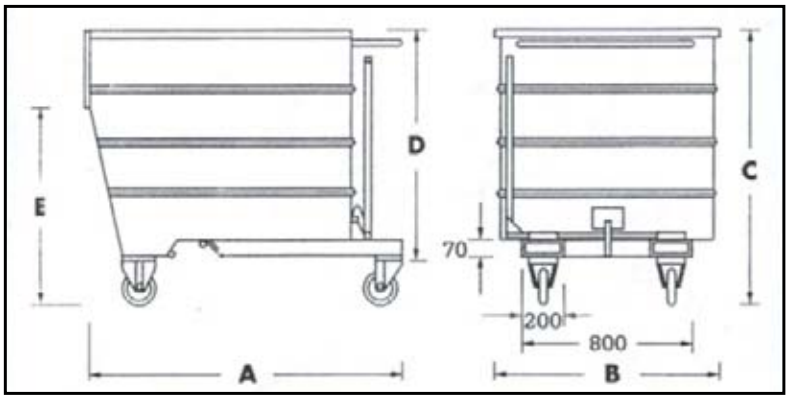

A RICHIESTA TUTTE LE BENNE EUROPA SONO DISPONIBILI CON:

- **Vasca di decantazione e rubinetto** a sfera per separare le sostanze liquide da quelle solide.

- **Impianto idraulico autonomo**: cilindro idraulico a doppio effetto, con valvola regolabile limitatrice di flusso, che permette un graduale ribaltamento della benna.

BENNE RIBALTABILI SERIE PESANTE

Per raccogliere e movimentare velocemente e con la massima sicurezza scarti di lavorazione, trucioli, granulati, fanghi e qualsiasi altro materiale sfuso.

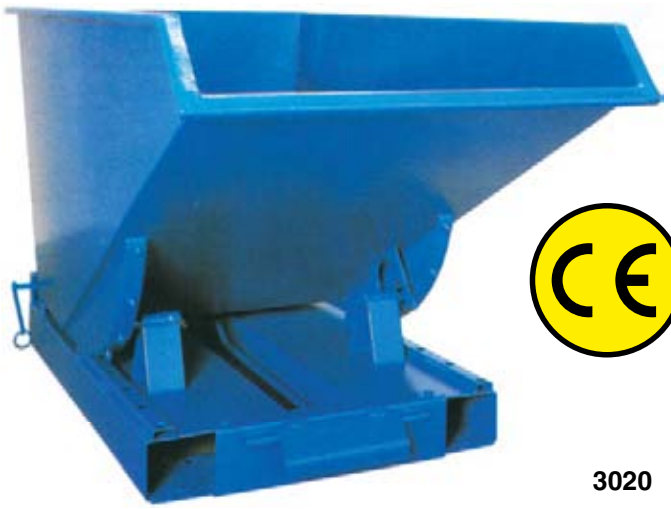

3020

RIBALTAMENTO SOLO MEDIANTE L'USO DEL CARRELLO ELEVATORE

3027

Costruite in lamiera acciaio elettrosaldata spessore mm. 30/10 con basamento in scatolato e vasca a forma conica bordata rinforzata su tutto il perimetro. Il ribaltamento e lo svuotamento avvengono automaticamente per gravità tramite comando a lev manuale. Disponibili in versione con coperchio per materiali in fiammabili, polverosi o male odoranti. L'apertura e la chiusura del coperchio avvengono automaticamente durante le operazioni di scarico.

- **Certificazione CE.**
- **Grande volume di carico con ridotte altezze di ingombro.**
- **Totale svuotamento di qualsiasi tipo di materiale.**
- **Movimentazione con transpallet o carrello elevatore**

Art.	Cap. Litri	Lungh. mm	Largh. mm	Alt. mm
3019	300	1250	800	750
3020	600	1500	900	900
3021	900	1500	1350	900
3022	1100	1850	1000	1050
3023	1500	2000	1050	1400

Art.	Cap. Litri	Lungh. mm	Largh. mm	Alt. mm
3025	600	1550	950	1200
3026	900	1550	1400	1200
3027	1100	1900	1050	1450
3028	1500	2050	1100	1750

CONTENITORI SOVRAPPONIBILI IN RETE

Costruiti in lamiera acciaio stampata con pareti in rete,verniciatura colore arancione. Sovrapponibili e manovrabili con carrello elevatore e transpallet.

Modello A **3362**

Modello B **3372**

3381

Articolo	Serie	Portata Kg	Dimensioni mm lungh x largh x alt + slitta	Peso Kg
3360	Pesante - A	1500	1500x800x650+150	105
3361	Pesante - A	1500	1200x800x650+150	80
3362	Pesante - A	1500	1000x800x650+150	72
3370	Leggera - B	1000	1500x800x650+150	75
3371	Leggera - B	1000	1200x800x650+150	63
3372	Leggera - B	1000	1000x800x650+150	55
3380	Porta in rete	1500	1200x800x650+150	83
3381	Porta in rete	1500	1000x800x650+150	75
3382	Porta in rete	1000	1200x800x650+150	66
3383	Porta in rete	1000	1000x800x650+150	58

CONTENITORI RIPIEGHEVOLI SOVRAPPONIBILI IN RETE

Completamente ripiegato su se stesso ha un'altezza pari ad 1 /3 del contenitore aperto, consentendo di ottimizzare gli spazi in fase di magazzinaggio e trasporto.

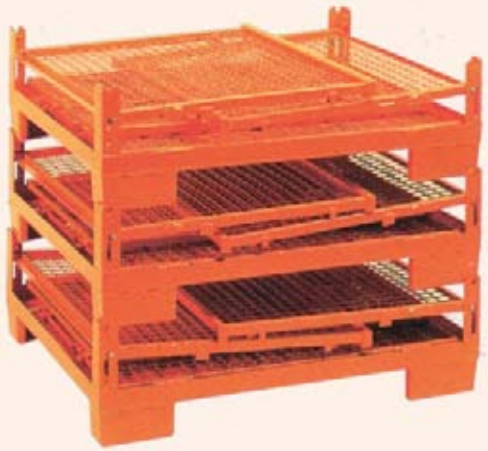

Articolo	Serie	Portata Kg	Dimensioni mm lungh x largh x alt + slitta	Peso Kg
3390	Ripiegh.	800	1200x800x650+100	65
3391	Ripiegh.	800	1000x800x650+100	55

PALLETS A MONTANTI LIBERI

Costruiti in lamiera acciaio stampata, verniciatura colore arancione. Sovrapponibili e manovrabili con carrello elevatore e transpallet.

Modello A

3401

Modello B

3410

Modello C

3420

3430

Articolo	Serie	Portata Kg	Dimensioni mm lungh x largh x alt + slitta	Peso Kg
3401	Pesante - A	2000	1000x800x600+150	70
3402	Pesante - A	2000	1200x800x600+150	78
3403	Pesante - A	2000	1200x1000x600+150	90
3410	Medio Pes - B	1500	1000x800x600+150	58
3411	Medio Pes - B	1500	1200x800x600+150	70
3412	Medio Pes - B	1500	1200x1000x600+150	80
3413	Medio Pes - B	1500	1500x800x600+150	82
3420	Leggera - C	1000	1000x800x600+120	35
3421	Leggera - C	1000	1200x800x600+120	42
3422	Leggera - C	1000	1200x1000x600+120	53
3423	Leggera - C	1000	1500x800x600+120	65
3430	2 lati chiusi	1400	1280x850x850+110	75
3435	2 lati chiusi - D	1000	1500x800x800+120	100
3436	2 lati chiusi - D	1000	1500x1000x800+120	112

3435

Modello D

COSTRUIAMO PALLETS SECONDO VOSTRE ESIGENZE. INTERPELLATECI

PIATTAFORMA DI LAVORO INDUSTRIALE FISSA

La soluzione più utile ed economica per eseguire lavori di manutenzione in modo comodo e sicuro.

Facilmente abbinabile a qualsiasi carrello elevatore, permette di sollevare una persona all'altezza raggiungibile dallo stesso carrello. Struttura in profilati acciaio e pannelli in grigliato. Portino con dispositivo di bloccaggio di sicurezza.

Corredata di certificazione **CE**

Portata Kg. 250

Vaschetta porta attrezzi

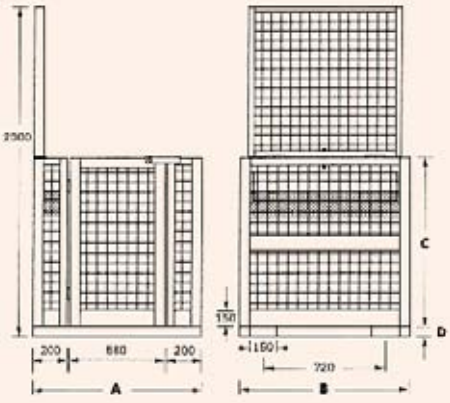

Articolo	Dimensioni mm				Portata
	A	B	C	D	kg
1250	1000	1000	1000	60	250

CONTENITORE A FONDO RIBALTABILE GRANDE CAPACITÀ

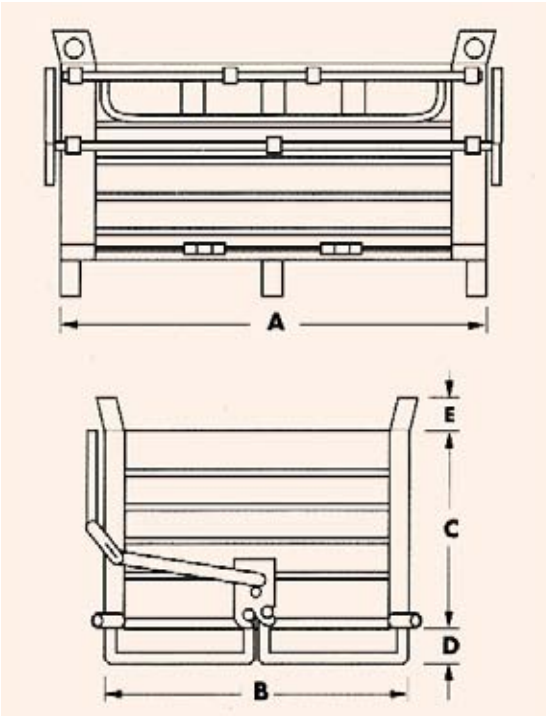

Articolo	Dimensioni mm					Portata
	A	B	C	D	E	kg
3040	1500	1000	650	150	110	2000

CONTENITORI A FONDO APRIBILE UNICO FONDELLO

Grande capacità.
Robustissimi ideali per recupero,
trasporto e scarico di scarti di lavorazione.

Articolo	Dimensioni mm					Portata
	A	B	C	D	E	kg
3042	1000	800	650	150	110	2000
3043	1200	1000	650	150	110	2000

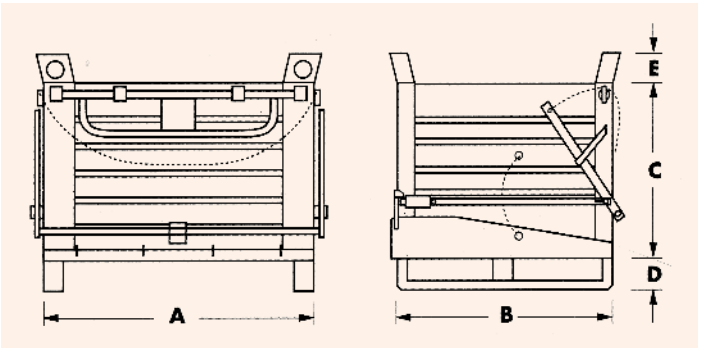

CONTENITORI A FONDO APRIBILE

Massima sicurezza ed affidabilità. Scarico totale di sfridi industriali di ogni tipo, molto robusti e pratici.

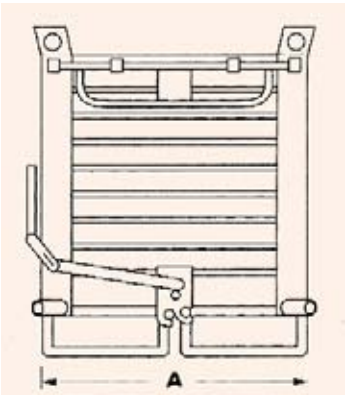

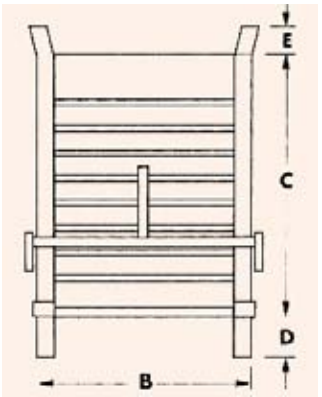

Articolo	Dimensioni mm					Portata
	A	B	C	D	E	kg
3030	1000	800	650	150	110	2000
3031	1000	800	1000	150	110	2000
3032	1000	800	1300	150	110	2000

3030

3031

3032

CONTENITORI SOVRAPPONIBILI IN LAMIERA

Costruiti in lamiera acciaio stampata con verniciatura colore arancione. Sovrapponibili e manovrabili con carrello elevatore e transpallet

Modello A

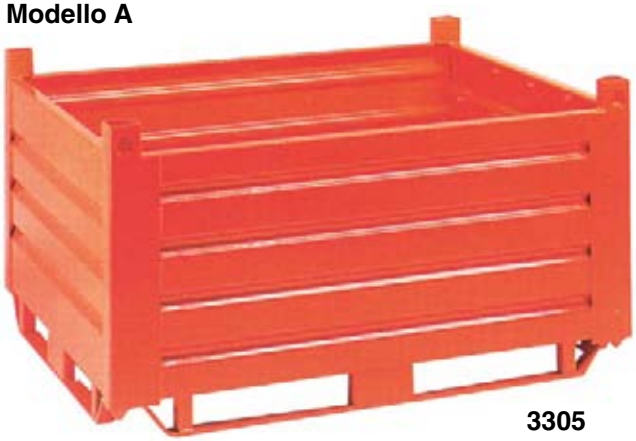

3305

Modello B **3315**

Modello C

3321

3331

3341

POSSIAMO REALIZZARE CONTENITORI SPECIALI SU MISURA PER OGNI VOSTRA NECESSITA. CONSULTATECI.

Articolo	Serie	Portata Kg	Dimensioni mm lungh x largh x alt + slitta	Peso Kg
3305	Pesante - A	2000	1450x1100x600+100	180
3306	Pesante - A	2000	1100x725x600+100	115
3310	Pesante - B	2000	1500x800x650+150	135
3311	Pesante - B	2000	1000x800x650+150	105
3312	Pesante - B	1500	1450x1100x600+100	160
3313	Pesante - B	1500	1100x725x600+100	100
3314	Pesante - B	1500	1500x800x650+150	110
3315	Pesante - B	1500	1000x800x650+150	83
3320	Leggera - C	1000	1200x800x650+150	65
3321	Leggera - C	1000	1000x800x650+150	55
3322	Leggera - C	800	800x600x400+130	35
3323	Leggera - C	800	800x460x400+150	38
3330	Bocca lupo	1000	1200x800x650+130	76
3331	Bocca lupo	1000	1000x800x650+130	68
3340	Porta lamiera	800	1200x800x650+150	68
3341	Porta lamiera	800	1000x800x650+150	57

ARMADIO PER COMPUTER

L'armadio per computer è indispensabile per proteggere il computer ed i suoi componenti da sporco e urti accidentali.
Caratteristiche dell'armadio:

- Chiusura centralizzata, con una sola serratura chiudo tutte le porte dell'armadio.
- Vano per monitor dotato di porta battente con plexiglass.
- Ventilatore per il raffreddamento delle apparecchiature.
- 4 prese (230 V) con interruttore.
- Apertura posteriore per facilitare gli cablaggi.
- Cavo per collegamento elettrico esterno lungo 2 metri.
- Una porta a ribalta permette l'accesso al piano porta tastiera, con supporto per mouse estraibile sia a destra che sinistra.
- Il vano inferiore è protetto da 2 porte battenti.
- Realizzazione in lamiera d'acciaio transpallet o ruote.

Può essere dotato di uno zoccolo per transpallet o ruote.

Dimensioni: 717 x 595 x 1625 mm
Dimensioni utili vano monitor: 650 x 530 x 490 mm
Colore: RAL 7035 grigio

con 2 piani regolabili
Art. 1800

con 1 piano regolabile
e 1 piano estraibile
Art. 1801

Zoccolo per transpallet

	Larghezza mm	Profondità mm	Altezza mm	Articolo n°
copri zoccolo	717	506	100	1802
Colore: nero				

Coppia porta ruote

Coppia porta ruote instabile:	∅ruota mm	Altezza mm	Portata kg	Articolo n°
ruote in nylon	100	137	400	1804
ruote in gomma	100	137	400	1805
ruote in gomma	160	204	400	1806
Portaruote: zincato				

Piani regolabili

Largh. utile mm	Prof. utile mm	Altezza mm	Portata kg	Articolo n°
653	468	25	100	1807
Colore: grigio chiaro RAL 7035				

Piani estraibili

	Largh. utile mm	Prof. utile mm	Portata kg	Articolo n°
estrazione semplice	610	457	60	1808
Colore: grigio chiaro RAL 7035				

ARMADI SPOGLIATOIO SERIE STANDARD

- Realizzati in lamiera acciaio stampata di prima scelta
- Verniciatura a forno con polveri epossidiche nel colore grigio
- Chiusura a chiave tipo yale
- Ogni posto completo di: appendiabiti, piano superiore portaoggetti, ganci per asciugamani, portaombrello.
- Modelli a 2 o 3 posti

Profondità armadio mm. 500
dim. ogni posto mm. 330x500x1800 h.

0014 - Tipo a due posti - dim. Armadio mm. 660x500x1800 h.

0015 - Tipo a tre posti - dim. Armadio mm. 990x500x1800 h.

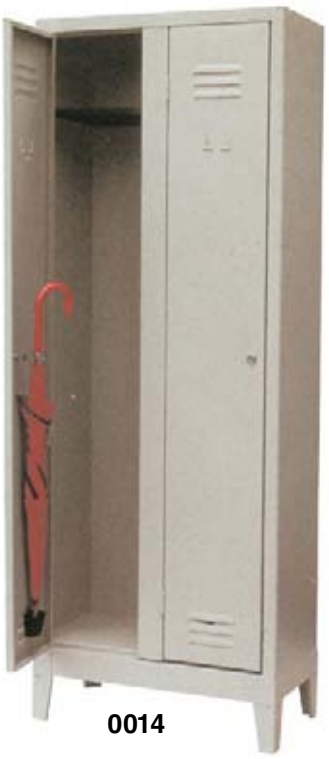

0014

0015

0017

ARMADI SPOGLIATOIO SERIE EUROPA

Modello più utilizzato in Europa.
Ogni posto mm. 350x350x1800h.
In lamiera acciaio stampata con feritoie aerazione.
Chiusura a chiave o con blocco lucchettabile antiscasso. All'interno, piano portaoggetti, appendiabiti, ganci per asciugamani, portaombrello. Verniciatura colore grigio.

0016

0016 - Tipo a due posti - dim. mm. 705x350x1800h.

0017 - Tipo a tre posti - dim. mm. 1035x350x1800h.

ARMADI A NORME

ARMADIO SPOGLIATOIO PULITO/SPORCO

Pratici, eleganti, robusti, economici a norme. Ogni posto, con divisione interna abiti civili - abiti lavoro. In lamiera acciaio stampata con feritoie aerazione. Chiusura a chiave o con blocco lucchettabile antiscasso. All'interno, piano portaoggetti, asta per grucce, ganci per asciugamani, portaombrello. Verniciatura colore grigio.

Larghezza ogni posto mm. 400
dimensioni ogni posto mm. 400x500x1800h.

0005 - Tipo a due posti doppi
dim. mm. 800x500x1800h.

0006 - Tipo a tre posti doppi
dim. mm. 1200x500x1800h.

0005

ARMADI MONOBLOCCO

0003

Larghezza ogni posto mm. 500
dimensioni ogni posto mm. 500x500x1800h.

0002 - Tipo a due posti doppi
dim. mm. 1000x500x1800h.

0003 - Tipo a tre posti doppi
dim. mm. 1500x500x1800h.

POSSIBILE COSTRUIRE ARMADI SECONDO VOSTRE PRECISE ESIGENZE. INTERPELLATECI

ARMADIO SPOGLIATOIO SERIE A TETTO SPIOVENTE STANDARD

Struttura in lamiera acciaio stampata di prima scelta - verniciatura a polveri epossidiche.
Modello pulito/sporco con divisione verticale in ogni posto - chiusura a chiave.

- dim. ogni posto mm. 500x400x1920h.
- ogni posto completo di: appendiabiti, ganci per asciugamani, portaombrello, piano superiore portaoggetti.

0020 - Tipo a 1 posto mm. 500x500x2100h.

0022 - Tipo a 2 posti mm. 1000x500x2100h.

ROBUSTI PRATICI ECONOMICI

0020

0022

ARMADIO SPOGLIATOIO SERIE A TETTO SPIOVENTE MOD. EUROPA

0043

Ogni posto con divisione interna abiti civili - abiti lavoro, mm 400x500x1800/2100h. In lamiera acciaio stampata.
Chiusura a chiave o con blocco lucchettabile antiscasso.
Antine e fondo in lamiera forata.
All'interno, piano portaoggetti, asta per grucce, ganci per asciugamano, portaombrello. Verniciatura colore grigio.

0042 - Tipo a 2 posti
mm. 800x500x2100h.

0043 - Tipo a 3 posti
mm. 1200x500x2100h.

REALIZZATI IN CONFORMITÀ ALLE NUOVE DISPOSIZIONI DI LEGGE PER LE INDUSTRIE ALIMENTARI, CHIMICHE, FARMACEUTICHE

0042

ARMADI SPOGLIATOIO SERIE CON PEDANA POGGIAPIEDI

Pratici, eleganti, robusti, a norme.

Ogni posto con divisione interna abiti civili - abiti lavoro, mm 400x500/750x2000h.
In lamiera acciaio stampata con feritoie aerazione.
Chiusura a chiave o con blocco lucchettabile antiscasso.
All'interno, piano portaoggetti, asta per grucce, ganci per asciugamano, portaombrello. Completi di pedana smontabile di altezza mm 400, realizzata in tubolare acciaio con listelli in legno di faggio.
Verniciatura colore grigio.

0031 - Tipo a 1 posto - mm. 400x500/750x2000h.

0032 - Tipo a 2 posti - mm. 800x500/750x2000h.

0033 - Tipo a 3 posti - mm. 1200x500/750x2000h.

0032

0033

0026

ARMADI SPOGLIATOIO SERIE A POSTI SOVRAPPOSTI

Ideali per scuole, ospedali, palestre, laboratori, supermercati, ecc..
Pratici, eleganti, robusti.

Realizzati in lamiera acciaio stampata di prima scelta - verniciatura a polveri epossidiche nel colore grigio - chiusura a chiave tipo yale o con blocco lucchettabile antiscasso - ogni vano dotato di appendiabiti con ganci per asciugamani.

Profondità armadio mm. 330 dim. ogni vano mm. 330x330x800h.

0024 - Tipo a 4 posti mm. 660x330x1800h.

0026 - Tipo a 6 posti mm. 990x330x1800h.

Profondità armadio mm. 500 - dim. di ogni vano mm. 330x500x800h.

0028 - Tipo a 4 posti mm. 660x500x1800h.

0029 - Tipo a 6 posti mm. 990x500x1800h.

0024

ARMADIO SPOGLIATOIO SERIE ELEGANT

Pratico, robusto, molto elegante. Realizzato interamente in lamiera acciaio stampata di assoluta qualità - verniciatura con polveri epossidiche. **Bicolore**, struttura grigio perla e anta blu - modello unico a 1 posto doppio completo di appendiabiti, ganci per asciugamani, portaombrello, piano superiore portaoggetti - portino con chiusura a chiave e maniglia - monoblocco - dim. mm. 600x500x1800h.

0010

ROBUSTI ROBUSTI ECONOMICI

ARMADI BICOLORE A SCOMPARTI

Molto eleganti e robusti - portine tamburate (doppio strato di lamiera) con chiusura singola a chiave - tre modelli con misure diverse degli scomparti.

0058 - Tipo a 18 vani - ogni vano mm. 330x450x 300h.
dim. armadio mm. 1040x450x1900h.

0059 - Tipo a 12 vani - ogni vano mm. 300x500x 400h.
dim. armadio mm. 1040x500x1900h.

0060 - Tipo a 9 vani grandi - dim. ogni vano mm. 330x500x 580h.
dim. armadio mm. 1040x500x1900h.

0058

0059

0060

ARMADI A SCOMPARTI LUCCHETTABILI

Robusti, pratici, economici, utili ovunque. Realizzati in lamiera acciaio stampata di assoluta qualità - verniciatura a forno - chiusura lucchettabile con blocco antiscasso (o a chiave a richiesta).

0047

Profondità scomparto mm. 300
dim. ogni vano mm. 250x300x350h.

0050 - Tipo a 10 scomparti - dim. armadio mm. 600x 300x1900h.

0051 - Tipo a 15 scomparti - dim. armadio mm. 850x 300x1900h.

0052 - Tipo a 20 scomparti - dim. armadio mm. 1100x 300x1900h.

Profondità scomparto mm. 420
dim. ogni vano mm. 250x420x350h.

0046 - Tipo a 10 scomparti - dim. armadio mm. 600x 420x1900h.

0047 - Tipo a 15 scomparti - dim. armadio mm. 850x 420x1900h.

0048 - Tipo a 20 scomparti - dim. armadio mm 1100x420x1900h.

Chiusura lucchettabile con feritoie aerazione

0052

0054

0053

ARMADI PORTABORSE

Robusti, pratici, convenienti, idonei per scuole, supermercati, uffici, laboratori, ospedali, ecc. - Realizzati in lamiera acciaio stampata di assoluta qualità (certificata) - verniciatura a forno con polveri epossidiche - chiusura a chiave del tipo yale - monoblocco - dim. ogni vano mm. 330x330x330h.

0053 - Tipo a 10 vani - dim. armadio mm. 660x330x1800h.

0054 - Tipo a 15 vani - dim. armadio mm. 990x330x1800h.

ARMADI BIANCHERIA

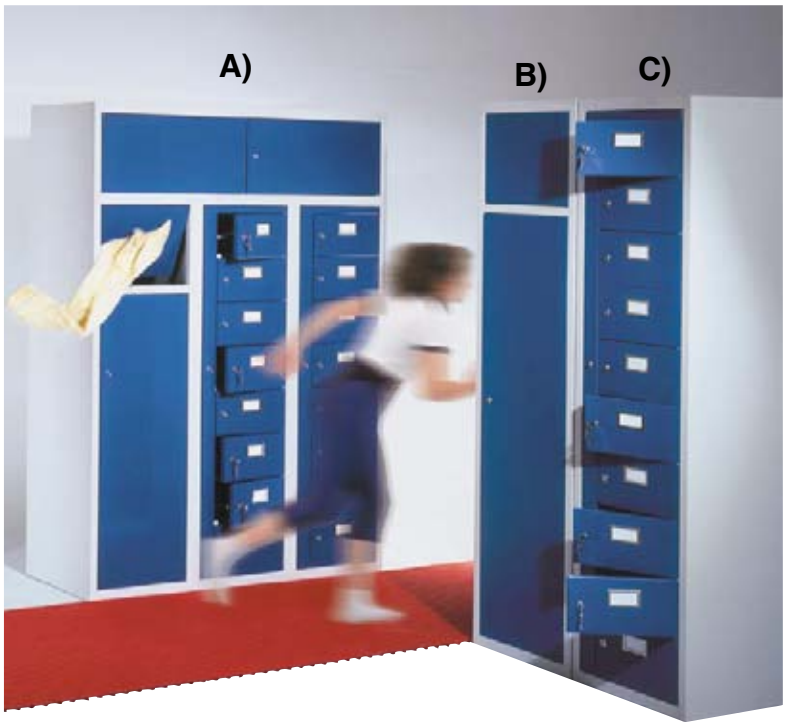

A) - Armadio da mm. 1350x500x1850 h.
- 16 scomparti dimensioni interne mm. 450x470x165 h. dotati singolarmente di serratura a cilindro.
- Dimensione antina mm. 290x155 h.
- L'antina centrale consente di aprire tutti gli scomparti con una sola chiave per inserire la biancheria.
- Vano superiore utilizzabile come ripostiglio e ricovero biancheria pulita.
- Vano raccogli biancheria sporca dotato di anta basculante per l'inserimento.
- Anta a battente con serratura per il recupero biancheria

B) - Armadio da mm. 400x500x1850 h.
- Vano raccogli biancheria sporca dotato di anta basculante per l'inserimento.
- Anta a battente con serratura per il recupero biancheria

C) - Armadio da mm. 450x500x1850 h.
- 10 scomparti dimensioni interne mm. 450x470x165 h. dotati singolarmente di serratura a cilindro dimensioni antina scomparto mm. 290x155 h.
- L'antina centrale consente di aprire tutti gli scomparti con una sola chiave per inserire la biancheria.

Colore disponibile:
struttura Grigio RAL 7035
ante Blu RAL 5010

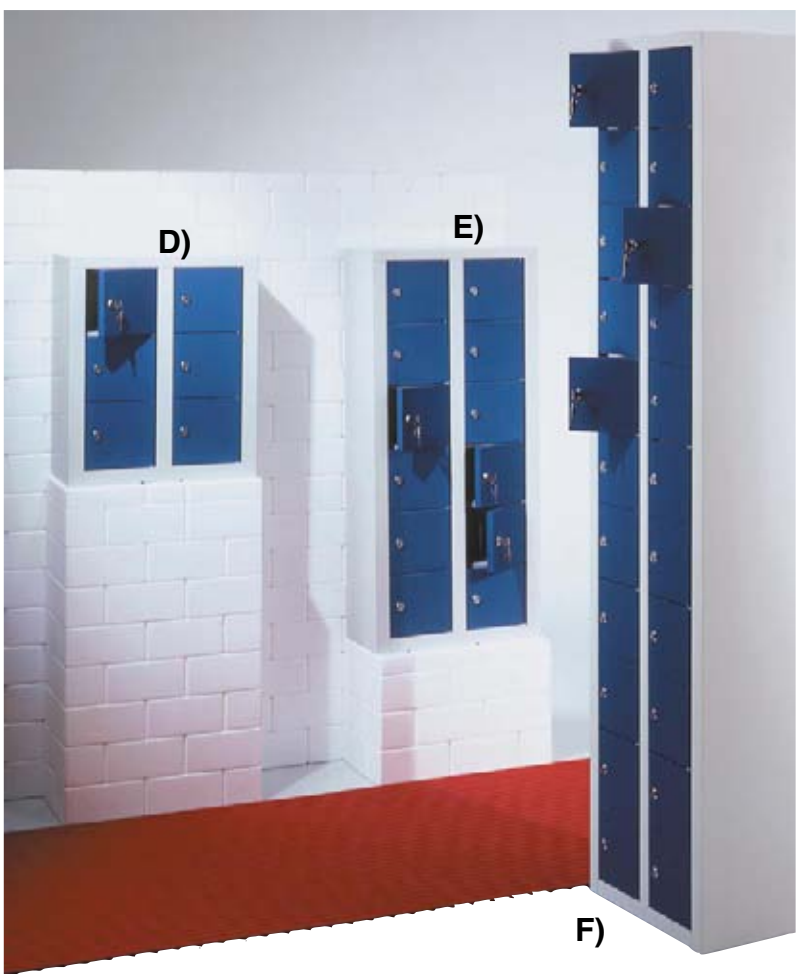

CASELLARI PORTAVALORI

D) 6 caselle mm. 485 x 250 x 585 h.
E) 12 caselle mm. 485 x 250 x 1100 h.
F) 22 caselle mm. 485 x 250 x 1150 h.
Dimensioni della singola casella mm. 240x210x195 h.

Colore disponibile:
struttura Grigio RAL 7035
ante Blu RAL 5010

ARREDO INFERMERIA

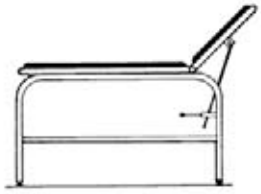

S711 - Lettino visita medica
in tubo Ø 30 verniciato a fuoco, col. bianco; piedini regolabili in acciaio inox, ricoperti in gomma; schienale regolabile; imbottito in finta pelle, col. nero, lavabile;
dim. 180x60x80(h)

S712 - Armadio per medicinali
in lamiera verniciata e lucidata, antina a battente in vetro trasparente, dotata di serratura a chiave; 4 ripiani interni
dim. 60x40x180 h

S713 - Carrello portaferri
in tubo Ø 30 verniciato a fuoco, col. bianco; dotato di ruote gommate; due ripiani a bordo libero in laminato plastico, colori vari dim. 80x50x70 h

S714 - Sgabello girevole
in fusione di alluminio, regolabile in altezza, con sedile girevole

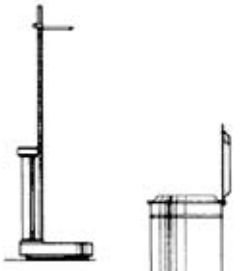

S715 - bilancia con altimetro
a colonna, in acciaio verniciato e lucidato; predellino con gomma antisdruciolo; altimetro con cursore

S716 - Cestino portarifiuti
in lamiera verniciata, con coperchio ribaltabile a pedale, cestello interno estraibile

S717 - Lettino brandina
telaio in tubo tondo verniciato epossidico, col. bianco; rete a metallica incorporata; dim. 200x80

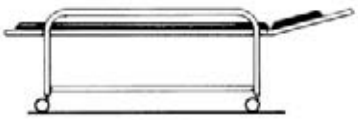

S718 - Carrello-barella
struttura in lega leggera, barella asportabile con rete a maglie, utilizzabile anche come lettino per visita medica

S719 - Cassetta pronto soccorso
in lamiera lucidata e verniciata

PANCHE PER SPOGLIATOI

Struttura realizzata in tubolare acciaio verniciato a forno - piedini in gomma nera - piano in listelli legno.

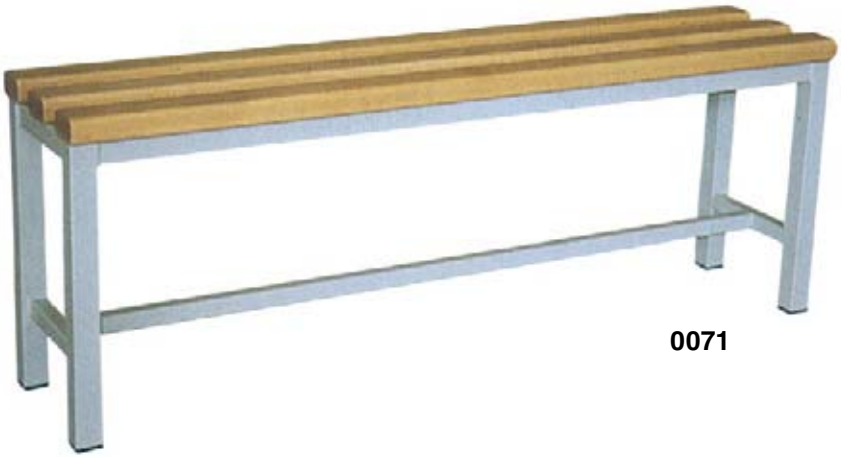

0071

0076

Serie semplice

0070 - mm. 800x270x450 h.

0071 - mm. 1200x270x450 h.

0072 - mm. 1500x270x450 h.

Serie appendiabiti

Modelli completi di un piano inferiore in lamiera per scarpe e/o altro, piano superiore portaoggetti e/o cappelli - appendiabiti con ganci per asciugamani.

0075 - Tipo a 5 appendiabiti mm. 1000x300x1900h.

0076 - Tipo a 10 appendiabiti mm. 2000x300x1900h.

BACHECHE PORTACHIAVI IN ALLUMINIO

Struttura realizzata in alluminio anodizzato - anta battente in plexiglass - con chiusura a chiave - fondo lamiera zincata verniciata verde

0080 - Tipo a 24 posti chiave mm. 290x370h.

0081 - Tipo a 48 posti chiave mm. 550x370h.

0082 - Tipo a 96 posti chiave mm. 550x690 h.

0080

PANCHINE PER SPOGLIATOIO

Panchine strutturate in tubolare d'acciaio verniciato nei colori di serie. Doghe in legno di faggio pretrattato.

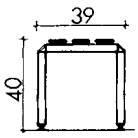

panchina semplice, singola

S 4111 mod. SE/1 - mt.1
S 4112 mod. SE/2 - mt.2

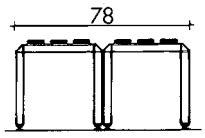

panchina semplice, doppia

S 4113 mod. SE/11 - mt.1
S 4114 mod. SE/22 - mt.2

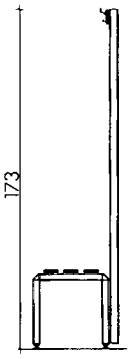

panchina con attaccapanni, singola

S 4311 mod. AT/1 - mt.1
S 4312 mod. AT/2 - mt.2

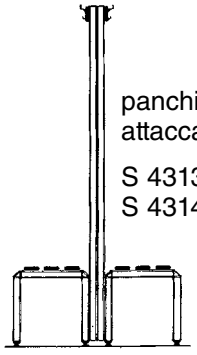

panchina con attaccapanni, doppia

S 4313 mod. AT/11 - mt.1
S 4314 mod. AT/22 - mt.2

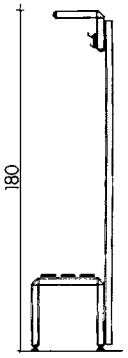

panchina con portaborse e attaccapanni, singola

S 4511 mod. AP/1 - mt.1
S 4512 mod. AP/2 - mt.2

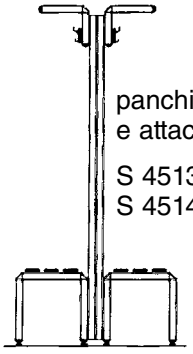

panchina con portaborse e attaccapanni, singola

S 4513 mod. AP/11 - mt.1
S 4514 mod. AP/22 - mt.2

LAVAGNA PER CONFERENZE 00260

Struttura metallica con cavalletto regolabile in altezza ed inclinazione.
Superficie trattata con vernici speciali per pennarelli cancellabili a secco.
Completa di un blocco da 40 fogli bianchi cm 70x100.

00261 - Confezione 10 blocchi da 40 fogli.

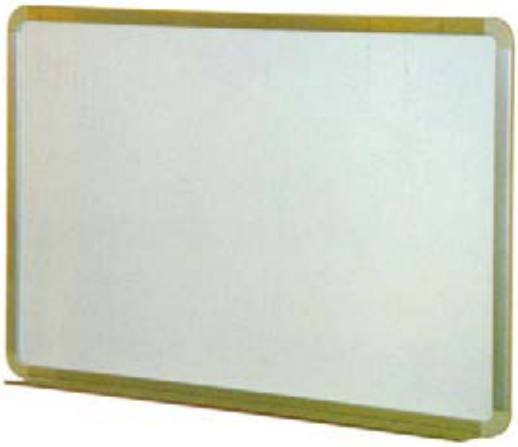

LAVAGNE BIANCHE A PARETE

Cornice a bacinella ribaltabile in alluminio.
Superficie adatta per la scrittura con pennarelli cancellabili a secco.

00300 - mm. 900x600h.
00301 - mm. 1200x900h.
00324 - mm. 1500x1000h.

BACHECHE CON ANTA A BATTENTE

Struttura in alluminio anodizzato naturale ed angoli in plastica. Anta in plexiglass trasparente con serratura a chiave. Predisposte per il fissaggio a parete. Disponibili con fondo magnetico, in sughero naturale o rivestito in panno.

00333 - mm. 450x650h.
00334 - mm. 700x650h.
00335 - mm. 700x1000h.

00336 - mm. 500x700h.
00337 - mm. 700x1000h.
00338 - mm. 1000x1400h.

BACHECHE CON ANTE SCORREVOLI

Struttura in alluminio anodizzato naturale ed angoli arrotondati in plastica. Ante in cristallo temperato con serratura a chiave. Predisposte per il fissaggio a parete. Spessore mm 55.
Disponibili con fondo magnetico, in sughero naturale naturale o rivestito in panno.

00330 - mm. 600x450h.
00331 - mm. 900x600h.
00332 - mm. 1200x900h.

PORTASCOPINO IN PLASTICA

Bianco
Cod. 29990

Vaschetta di recupero asportabile

Completamente in plastica

Fissaggio murale o da appoggio

ARMADIO FARMACIA A 1 PORTA CON SPECCHIO

Corpo in acciaio, laccato con vernice epossidica in polvere, porta in plastica

Bianco Cod. 11651

Armadio 1 porta con chiusura magnetica e serratura a chiave

2 ripiani in plastica trasparente verde, regolabili in altezza

Controporta multi sistemazione con 3 ripiani anti-caduta

1 balconcino di sistemazione in plastica trasparente verde regolabile in altezza

Molto funzionale con il frontale a specchio

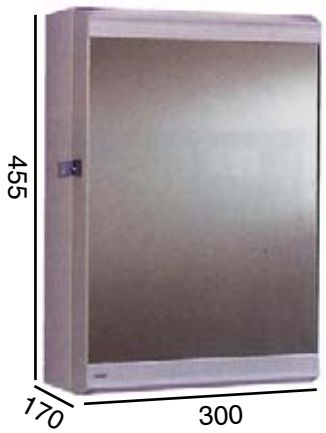

PORTASCOPINO IN METALLO

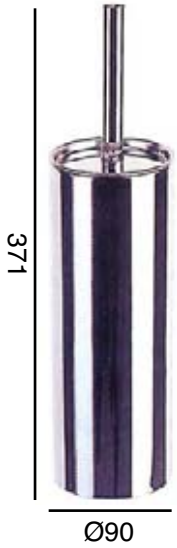

Bianco
Cod. 51611

Tutto in metallo cromato

Spazzolino non visibile

Semplice ed elegante

ARMADIO FARMACIA STOREBOX

Bianco Cod. 11566

Corpo in acciaio con vernice epossidica in polvere.

Chiusura con serratura a chiave.

4 ripiani in plastica trasparente verde, regolabili in altezza.

Persiana scorrevole in PVC con maniglia rinforzata in acciai galvanizzato.

Funzionale e poco ingombrante grazie all'apertura scorrevole della persiana

Pacco medicazione 626

fino a 6 persone Cod. PM015

■1 saponetta neutra ■1 flacone di disinfettante ml.250 ■1 flacone di ammoniaca ■2 bende di garza da cm.5 ■1 benda di garza da 7 cm. ■1 benda di garza da cm.10 ■5 buste da 10 compresse sterili cm. 10x10 ■2 pacchetti di cotone idrofilo da 50gr. ■3 spille di sicurezza ■1 paio di forbici ■2 confezioni da 2 guanti protettivi sterili ■2 flaconi di acqua ossigenata ■1 flacone clorossidante elettrolitico ■5 buste garza sterile cm.18x40 ■2 pinzette per medicazione sterili ■1 conf. da 20 cerotti ■1 rotolo cerottato da m.5xcm.2,5 ■2 lacci emostatici ■1 pacchetto ghiaccio istantaneo ■2 sacchetti monouso per rifiuti sanitari ■1 termometro clinico ■manuale pronto soccorso ■copia Decreto Ministeriale.

oltre 6 persone Cod. PM016

■1 saponetta neutra ■2 flaconi di disinfettante ml.250 ■2 flaconi di acqua ossigenata ■1 flacone di ammoniaca ■8 bende di garza (4 da cm.5 + 2 da cm.7 + 2 da cm.10) ■5 conf. da 10 compresse sterili cm. 10x10 ■5 conf. da 25 compresse sterili cm. 10x10■5 pacchetti di cotone idrofilo da 50gr. ■4 teli triangolari cm. 96x96x130 ■6 spille di sicurezza ■1 paio di forbici ■1 bisturi sterile ■2 lacci emostatici ■2 siringhe sterili (1 da 5cc. + 1 da 10cc.) ■1 bacinella reniforme ■4 stecche per frattura ■2 confezioni da 2 guanti protettivi sterili ■2 mascherine con visiera paraschizzi ■1 flacone clorossidante elettrolitico ■5 buste garza sterile cm.18x40 ■2 pinzette per medicazione sterili ■2 conf. da 20 cerotti ■1 conf. benda tubolare a rete ■2 rotoli di cerotto da m.5xcm.2,5 ■1 pacchetto ghiaccio istantaneo ■1 coperta isotermica ■1 apribocca ■1rianimatore bocca a bocca "vento" ■5 sacchetti monouso per rifiuti sanitari ■1 termometro clinico ■manuale prontosoccorso ■copia Decreto Ministeriale.

DISTRIBUTORE E RACCOGLITORE DI SACCHETTI IGIENICI

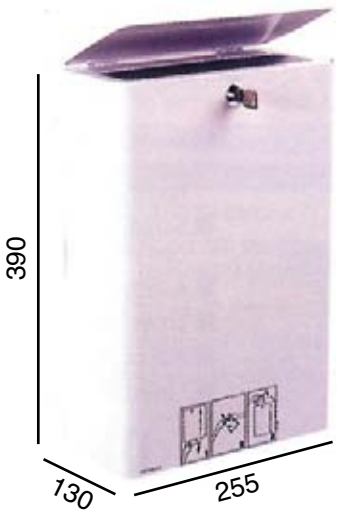

Bianco
Cod. 54404

Corpo in acciaio laccato con vernice epossidica in polvere

Molto funzionale: è allo stesso tempo un distributore e raccoglitore di sacchetti igienici (in pacchetto).

Chiusura con serratura a chiave.

Fissaggio a muro

Utilizza sacchetti in plastica art. 99098 (20 rotoli da 50 sacchetti)

DISTRIBUTORE DI SACCHETTI IGIENICI

Cod. 51267

Distributore murale

Acciaio inox

Utilizza sacchetti carta (10 pacchi da 200 pezzi) Cod. 99096

DISTRIBUTORE CARTA COPRIWATER IN ABS

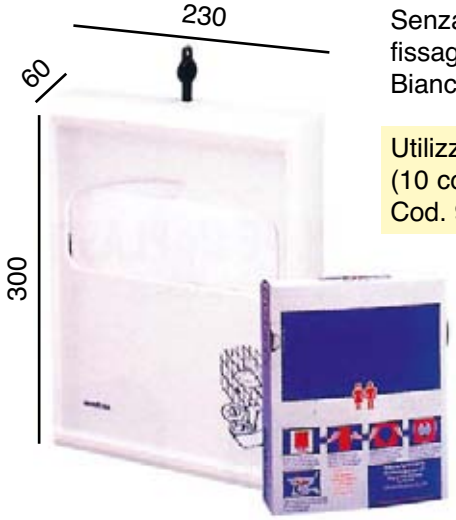

Senza ingombro fissaggio murale
Bianco Cod. 00530

Utilizza copriwater in carta (10 confezioni da 200 fogli) Cod. 99905

DISTRIBUTORE CARTA COPRIWATER IN ACCIAIO INOX

Cod. 00530/I

Utilizza copriwater in carta (10 confezioni da 200 fogli) Art. 99905

PLACCHE DI SEGNALAZIONE "PITTOGRAMMI"

Cod. 59901 Cod. 59902 Cod. 59903 Cod. 59904 Cod. 59905 Cod. 59906 Cod. 59907

Placca in alluminio con serigafia grigio scuro - Fissaggio con 2 striscie di biadesivo

PATTUMIERE IN PLASTICA CON COPERCHIO BASCULANTE

Corpo e coperchio in plastica

Maniglia di trasporto sul coperchio per facili spostamenti

Cod. 91980

8 Litri

Cod. 91981

14 Litri

Cod. 91982

40 Litri

Sacchi in polietilene da 14 a 20 litri Cod. 99044
(24 buste da 20 sacchi) mm. 650 x 410

Sacchi in polietilene da 50 a 110 litri
Blu mm. 1100 x 700 (16 rotoli da 25 sacchi)

Ideale per i servizi igienici e toilettes.

Corpo in acciaio verniciato con polvere epossidica.

Sportello in acciaio inox a ritorno automatico.

Cod. 59790

5 Litri

Cod. 59795

25 Litri

Cod. 57471

45 Litri

PORTACENERE/GETTACARTA A COLONNA

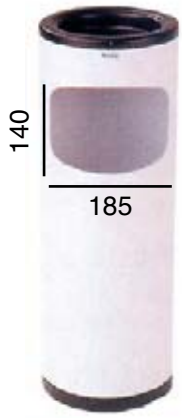

Bianco
Cod. 59630

Beige
Cod. 59631

Grigio
Cod. 59632

Blu
Cod. 59636

Rosso
Cod. 59633

CON BACINELLA DI RECUPERO

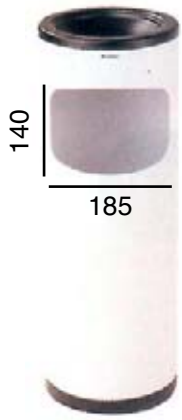

Bianco
Cod. 59660

Beige
Cod. 59661

Grigio
Cod. 59662

Blu
Cod. 59666

Rosso
Cod. 59639

CON SABBIA

Bianco
Cod. 59670

Beige
Cod. 59671

Grigio
Cod. 59672

Blu
Cod. 59675

Rosso
Cod. 59676

Sacchi in polietilene da 14 a 20 litri Cod. 99044 (24 buste da 20 sacchi) mm. 650 x 410

Martellato
Cod. 59638

Nero
Cod. 59634

Inox
Cod. 59635

Base in plastica rinforzata anti pedata.

Corpo in acciaio, vernice epossidica in polvere o inox.

Martellato
Cod. 59669

Nero
Cod. 59663

Inox
Cod. 59664

Testa asportabile forata: evita il fumo, permette il perfetto spegnimento delle sigarette e nasconde i mozziconi.

Martellato
Cod. 59678

Nero
Cod. 59673

Inox
Cod. 59674

Testa asportabile con griglia laccata e maniglia per la raccolta dei mozziconi

Portacenere con sabbia: molto pratico per lo svuotamento e di facile manutenzione.

Evita gli odori del tabacco.

GRANELLI PROFUMATI

Essenza bosco
Cod. 59740

Essenza lavanda
Cod. 59741

Essenza vaniglia
Cod. 59742

Neutralizzano gli odori del tabacco.

Emanano la loro profumazione a contatto con la brace della sigaretta.

Cartone da 52 sachetti.

Durata del sacchetto: 1 settimana circa.

16 Litri

SACCO DI SABBIA KG.1

Sabbia fine per portacenere con sabbia
Cod. 59640

GETTACARTE ANTIFUOCO

ANTIFUOCO

Corpo in acciaio, vernice epossidica in polvere.

Testa soffocante che blocca la propagazione del fuoco.

Base in caucciù antiscivolo.

Certificato come prodotto "non propagatore di fuoco".

Sacchi in polietilene da 14 a 20 litri Cod. 99044 (24 buste da 20 sacchi) mm 650 x 410

20 ltr.

16,5 Litri

Bianco Cod. 52063
Grigio Cod. 52062
Nero Cod. 52061

Corpo in acciaio, vernice epossidica in polvere.

Testa soffocante che blocca la propagazione del fuoco.

Base in caucciù antiscivolo.

Certificato come prodotto "non propagatore di fuoco".

Sacchi in polietilene da 40 litri (100 sacchi)

50 ltr.

36,5 Litri

Bianco Cod. 52067
Grigio Cod. 52066
Nero Cod. 52065

Corpo in acciaio, vernice epossidica in polvere.

Testa soffocante che blocca la propagazione del fuoco.

Base in caucciù antiscivolo.

Certificato come prodotto "non propagatore di fuoco".

Sacchi in polietilene da 50 a 110 litri Blu mm 1100 x 700 (16 rotoli da 25 sacchi)

100 ltr.

60 Litri

Bianco Cod. 52071
Grigio Cod. 52070
Nero Cod. 52069

COLLETTORE PER RIFIUTI
30 Litri

Bianco Cod. 59327
Beige Cod. 59331

Corpo in acciaio galvanizzato vernice in polvere, qualità per esterno.

Base rinforzata anti pedata.

Dispositivo di bloccaggio automatico del coperchio.

Fornito con secchio interno in acciaio galvanizzato di 30 litri.

Molto pratico: il gettacarte è accessibile dai 4 lati.

Dimensione apertura: L 190 x H 120 mm.

Sacchi in polietilene 30 Litri Cod. 99022 700x500 mm.
(50 rotoli da 20 sacchi)

Rosso
Cod. 59656

PORTAESTINTORE CON PORTACENERE

Ideale nelle sale d'aspetto.

Corpo in acciaio, vernice epossidica in polvere.

Testa asportabile, vernice in polvere poliestere ad alta resistenza.

Griglia laccata con maniglia per la raccolta dei mozziconi.

Sabbia fine per un miglior spegnimento delle sigarette, evita gli odori del tabacco.

Sacco di sabbia fine da 1 Kg compreso.

Grande e comoda apertura per il collocamento dell'estintore

Possibilità di fissaggio al suolo

Cod. 59640

Sacchetto di sabbia
Neutralizzano gli odori del tabacco.

Emanano la loro profumazione al contatto con la brace della sigaretta.

Cartone da 52 sacchetti.

Durata dei sacchetti una settimana circa.

PATTUMIERA A PEDALE MOBILE
110 Litri

Collettore completamente in polipropilene, anti UV, eccellente resistenza agli urti, agli agenti chimici e ai prodotti per la pulizia.
Frontale asportabile che permette lo spostamento completo e senza sforzo del sacco.
Sostegno del sacco per mezzo di una cintura in neoprene.
Largo pedale antiscivolo per l'apertura del coperchio.
Ruote liscie (Ø100) non lasciano nessuna traccia al suolo.
Collettore per la raccolta differenziata grazie ai 4 colori del coperchio

Sacchi in polietilene 110 Litri, colore Blu
1100x700 mm. (16 rotoli da 25 sacchi)

Giallo
Cod. 57362

Blu
Cod. 57363

Verde
Cod. 57364

Rosso
Cod. 57361

PORTAOMBRELLI GETTACARTA

16 Litri

Beige cod. 59404
Bianco Cod. 59432
Nero Cod. 59431
Grigio Cod. 59680
Inox Cod. 59435
Blu Cod. 59681
Rosso Cod. 59611
Grigio martel. Cod. 59612

Ideale nelle sale d'aspetto, nell'ingresso dei negozi, uffici... Corpo in acciaio, vernice epossidica in polvere o inox.
Base in plastica rinforzata: perfettamente resistente all'umidità e anti pedata. Può essere utilizzato anche come gettacarte.

Sacchi in polietilene da 14 a 20 Litri
Cod. 99044 - 650x410 mm.
(24 buste da 20 sacchi)

Perforati

16 Litri

Beige cod. 59617
Bianco Cod. 59618
Nero Cod. 59615
Grigio Cod. 59683
Inox Cod. 59682
Blu Cod. 59616
Rosso Cod. 59613
Grigio martel. Cod. 59614

CONTENITORI GRAN VOLUME

Corpo in polietilene, facile manutenzione e pulizia (possibilità di utilizzo in esterno).
Portacenere di grande capienza in acciaio inox con catena antifurto.
Testa asportabile per facilitare l'accesso al sacco.
Bloccaggio dello sportello in posizione aperta (dimensioni: L 220x H 145 mm)
Dimensione del secchio interno galvanizzato: Ø 340 x H 655 mm. (in opzione)

Staffe reggisacco

Nero Cod. 57428
Grigio Cod. 57427
Beige cod. 57418

Inox Cod. 57470
Grigio Cod. 57471
Beige cod. 57472

Ideale per le sale d'aspetto e per i piccoli spazi.
Corpo in acciaio laccato con vernice epossidica in polvere o in acciaio inox.
Sportello in acciaio inox con ritorno automatico (dimensioni: Ø180 mm).
Guarnizioni in caucciù alla base dell'articolo allo scopo di proteggerlo dai prodotti per la pulizia.
La testa trattenuta da una cinghia, si solleva allo scopo di accedere facilmente al sacco.
Articolo senza fondo per facilitare la sostituzione del sacco.

Sacchi in polietilene da 110 Litri
Colore Blu - 1100x700 mm.
(16 rotoli da 25 sacchi)

RACCOGLITORE DI BICCHIERI IN PLASTICA

Beige Cod. 57347
Nero Cod. 57348

Contenitore per 1600 bicchieri. I bicchieri si infilano l'uno dentro l'altro

Ideale a lato dei distributori automatici di bevande.

Corpo in polietilene, facile da pulire.

Grande capacità: 1600 bicchieri = frequenza di svuotamento ridotta.

Per tutti i bicchieri di diametro inferiore a 78 mm.

Guadagno di spazio e igiene assicurata.

Sacchi in polietilene da 50 a 110 litri Blu mm 1100 x 700 (16 rotoli da 25 sacchi)

CON PORTACENERE

Beige Cod. 57345
Nero Cod. 57346

Portacenere di grande capacità

Ideale a lato dei distributori automatici di bevande.

Corpo in polietilene, facile da pulire.

Grande capacità: 1600 bicchieri = frequenza di svuotamento ridotta.

Portacenere di grande capienza in acciaio Inox con bacinella di recupero.

Per tutti i bicchieri di diametro inferiore a 78 mm.

Guadagno di spazio e igiene assicurata.

SERIE OPERATIVE LIGHT

Linea essenziale in grado di offrire un confort estetico e funzionale. Linea ampiamente personalizzabile per esaltare l'energia produttiva e lo scambio interpersonale. Tutti i componenti della linea light danno vita ad un concetto di squadra, potenzialità d'arredo e di applicazione.

Disponibili nelle finiture GRIGIO MELO PERO ACERO NOCE.

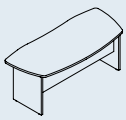

LT1001
187x84xh72

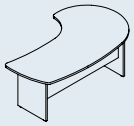

LT1004-LT1008
207x126xh72

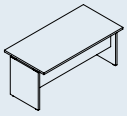

LT1011 180x80xh72
LT1012 160x80xh72
LT1013 140x80xh72
LT1014 120x80xh72
LT1015 100x80xh72
LT1016 80x80xh72

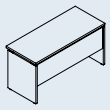

LT1021 160x60xh72
LT1022 140x60xh72
LT1023 120x60xh72
LT1024 100x60xh72
LT1025 80x60xh72

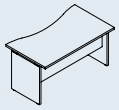

LT1028
140x80xh72

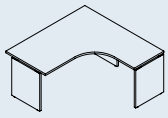

LT1031 180x160xh72
LT1032 160x160xh72
LT1033 160x140xh72
LT1036 180x160xh72
LT1037 160x160xh72
LT1038 160x140xh72

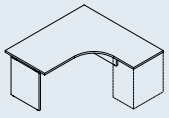

LT1041 180x160xh72
LT1042 160x160xh72
LT1043 160x140xh72
LT1046 180x160xh72
LT1047 160x160xh72
LT1048 160x140xh72

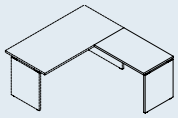

LT1051 140x60xh72
LT1052 120x60xh72
LT1053 100x60xh72
LT1054 80x60xh72

LT1501
187x84xh72

LT1504-LT1508
207x126xh72

LT1511 180x80xh72
LT1512 160x80xh72
LT1513 140x80xh72
LT1514 120x80xh72
LT1515 100x80xh72
LT1516 80x80xh72

LT1521 160x60xh72
LT1522 140x60xh72
LT1523 120x60xh72
LT1524 100x60xh72
LT1525 80x60xh72

LT1528
140x80xh72

LT1531 180x160xh72
LT1532 160x160xh72
LT1533 160x140xh72
LT1536 180x160xh72
LT1537 160x160xh72
LT1538 160x140xh72

LT1541 180x160xh72
LT1542 160x160xh72
LT1543 160x140xh72
LT1546 180x160xh72
LT1547 160x160xh72
LT1548 160x140xh72

LT1551 140x60xh72
LT1552 120x60xh72
LT1553 100x60xh72
LT1554 80x60xh72

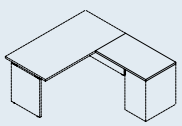

LT1061 140x60xh72
LT1062 120x60xh72
LT1063 100x60xh72
LT1064 80x60xh72

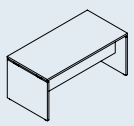

LT1081 180x80xh72
LT1082 160x80xh72
LT1083 140x80xh72
LT1084 120x80xh72
LT1085 100x80xh72
LT1086 80x80xh72

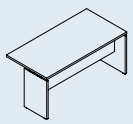

LT1091 180x80xh72
LT1092 160x80xh72
LT1093 140x80xh72
LT1094 120x80xh72
LT1095 100x80xh72
LT1096 80x80xh72

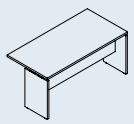

LT1101 180x80xh72
LT1102 160x80xh72
LT1103 140x80xh72
LT1104 120x80xh72
LT1105 100x80xh72
LT1106 80x80xh72

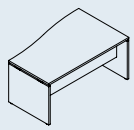

LT1111 160x100xh72
LT1112 140x100xh72
LT1113 120x100xh72
LT1116 160x100xh72
LT1117 140x100xh72
LT1118 120x100xh72

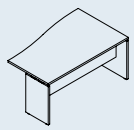

LT1121 160x100xh72
LT1122 140x100xh72
LT1123 120x100xh72
LT1126 160x100xh72
LT1127 140x100xh72
LT1128 120x100xh72

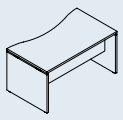

LT1132
140x80xh72

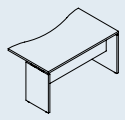

LT1135
140x80xh72

LT1561 140x60xh72
LT1562 120x60xh72
LT1563 100x60xh72
LT1564 80x60xh72

LT1581 180x80xh72
LT1582 160x80xh72
LT1583 140x80xh72
LT1584 120x80xh72
LT1585 100x80xh72
LT1586 80x80xh72

LT1591 180x80xh72
LT1592 160x80xh72
LT1593 140x80xh72
LT1594 120x80xh72
LT1595 100x80xh72
LT1596 80x80xh72

LT1601 180x80xh72
LT1602 160x80xh72
LT1603 140x80xh72
LT1604 120x80xh72
LT1605 100x80xh72
LT1606 80x80xh72

LT1611 160x100xh72
LT1612 140x100xh72
LT1613 120x100xh72
LT1616 160x100xh72
LT1617 140x100xh72
LT1618 120x100xh72

LT1621 160x100xh72
LT1622 140x100xh72
LT1623 120x100xh72
LT1626 160x100xh72
LT1627 140x100xh72
LT1628 120x100xh72

LT1632
140x80xh72

LT1635
140x80xh72

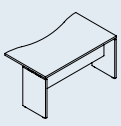

LT1138
140x80xh72

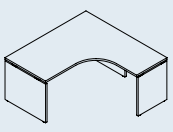

LT1141 180x160xh72
LT1142 160x160xh72
LT1143 160x140xh72
LT1146 180x160xh72
LT1147 160x160xh72
LT1148 160x140xh72

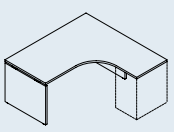

LT1151 180x160xh72
LT1152 160x160xh72
LT1153 160x140xh72
LT1156 180x160xh72
LT1157 160x160xh72
LT1158 160x140xh72

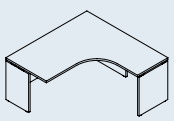

LT1161 180x160xh72
LT1162 160x160xh72
LT1163 160x140xh72
LT1166 180x160xh72
LT1167 160x160xh72
LT1168 160x140xh72

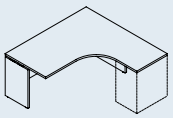

LT1171 180x160xh72
LT1172 160x160xh72
LT1173 160x140xh72
LT1176 180x160xh72
LT1177 160x160xh72
LT1178 160x140xh72

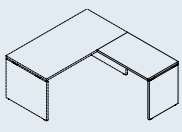

LT1051 140x60xh72
LT1052 120x60xh72
LT1053 100x60xh72
LT1054 80x60xh72

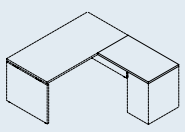

LT1061 140x60xh72
LT1062 120x60xh72
LT1063 100x60xh72
LT1064 80x60xh72

LT1638
140x80xh72

LT1641 180x160xh72
LT1642 160x160xh72
LT1643 160x140xh72
LT1646 180x160xh72
LT1647 160x160xh72
LT1648 160x140xh72

LT1651 180x160xh72
LT1652 160x160xh72
LT1653 160x140xh72
LT1656 180x160xh72
LT1657 160x160xh72
LT1658 160x140xh72

LT1661 180x160xh72
LT1662 160x160xh72
LT1663 160x140xh72
LT1666 180x160xh72
LT1667 160x160xh72
LT1668 160x140xh72

LT1671 180x160xh72
LT1672 160x160xh72
LT1673 160x140xh72
LT1676 180x160xh72
LT1677 160x160xh72
LT1678 160x140xh72

LT1551 140x60xh72
LT1552 120x60xh72
LT1553 100x60xh72
LT1554 80x60xh72

LT1561 140x60xh72
LT1562 120x60xh72
LT1563 100x60xh72
LT1564 80x60xh72

SERIE DIREZIONALE MADE

Linea solida ed eccentrica, stabile e sorprendente. Linea completa ed accessoriata per soddisfare il cliente più sofisticato.

Disponibile nelle finiture MOKA LUCIDO / NOCE AMBRATO

SCRIVANIE - Desks - Bureaux - Escritorios

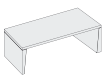

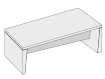

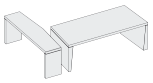

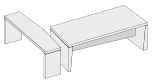

LEGNO - Wood - Bois - Madera
LACCATO - Lacquered - Laquées - Lacadas

MA0001 - 200x100xh74 **MA0003** - 220x100xh74
MA0201 - 200x100xh74 **MA0203** - 220x100xh74

MA0002 - 200x100xh74 **MT0004** - 220x100xh74
MA0202 - 200x100xh74 **MT0204** - 220x100xh74

MA0011 - 243x200xh74 **MA0013** - 263x200xh74
MA0211 - 243x200xh74 **MA0213** - 263x200xh74

MA0012 - 243x200xh74 **MA0014** - 263x200xh74
MA0212 - 243x200xh74 **MA0214** - 263x200xh74

TAVOLI RIUNIONE - Meeting tables - Tables de réunion - Mesas reunión

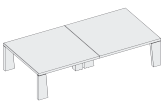

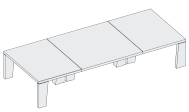

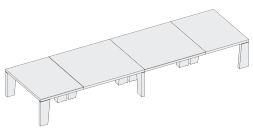

LEGNO - Wood - Bois - Madera

MA0032 - 160x160xh74

MA0034 - 250x120xh74

MA0036 - 320x160xh74*

MA0038 - 400x160xh74*

MA0040 - 560x160xh74*

CASSETTIERE / MOBILI DI SERVIZIO / CONTENITORI - Pedestals / Service units / Cupboards - Caissons / Meubles de rangement / Armoires - Cajoneras / Muebles de servicio / Armarios

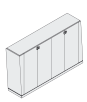

LEGNO - Wood - Bois - Madera

MA0050 - 60x55xh60

MA0052 - 145x67xh60

MA0053 - 145x67xh60

MA0056 - 200x45xh86

MA0057 - 200x45xh121

CONTENITORI - Cupboards - Armoires - Armarios

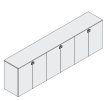

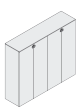

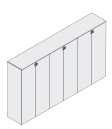

LEGNO - Wood - Bois - Madera
LACCATO - Lacquered - Laquées - Lacadas

MA0061 - 90x45xh86
MA0261 - 90x45xh86

MA0062 - 180x45xh86
MA0262 - 180x45xh86

MA0063 - 270x45xh86
MA0263 - 270x45xh86

MA0066 - 90x45xh160
MA0266 - 90x45xh160

MA0067 - 180x45xh160
MA0267 - 180x45xh160

MA0068 - 270x45xh160
MA0268 - 270x45xh160

SCRIVANIE SERIE DELTA

0527

Una gamma completa per soddisfare ogni tipo di esigenza e di ambiente. Pratica, funzionale, dal design semplice ma con concetti di eleganza e robustezza. Struttura in tubolare acciaio e lamiera acciaio di assoluta qualità. Verniciatura a forno e con piani in formica colore bianco sporco.

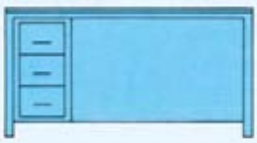

0525 - mm 1500 x 770 x 730h. tipo con 1 cassettiera a 3 cassetti

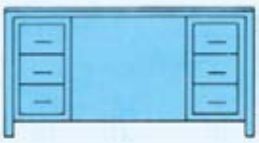

0526 - mm 1500 x 770 x 730h. tipo con 2 cassettiere a 3 cassetti

0527 - mm 1500 x 770 x 730h. con posto di lavoro aggiunto di mm 1000 x 420 x 650 h.

0528 - tavolino dattilo mm 1000 x 420 x 650h. con cassettiera a 5 cassetti

ARMADI UFFICIO

Costruiti interamente in lamiera acciaio verniciatura a forno - chiusura a chiave 4 ripiani regolabili in altezza.

0555

0552

0554 - porte battenti mm 900 x 450 x 1900h.
0555 - porte battenti mm 1000 x 450 x 2000h.

Serie porte scorrevoli
0550 - mm 1200 x 450 x 1900h.
0551 - mm 1500 x 450 x 1900h.
0552 - mm 1800 x 450 x 1900h.

Serie porte scorrevoli in cristallo
0565 - mm 1200 x 450 x 1900h.
0566 - mm 1500 x 450 x 1900h.
0567 - mm 1800 x 450 x 1900h.

0565

ARMADI LIBRERIA BASSI

0557

Tipo con porte scorrevoli in lamiera - piano superiore in formica colore bianco sporco

0557 - mm 1200 x 450 x 980h. con 2 ripiani
0558 - mm 1500 x 450 x 980h. con 4 ripiani
0559 - mm 1800 x 450 x 980h. con 4 ripiani
0556 - mm 1600 x 450 x 1200h. con 4 ripiani

ARMADI A GIORNO ALTI

0583

tipo con 4 ripiani

0580 - mm 900 x 450 x 1900h.
0581 - mm 1000 x 450 x 2000h.
0582 - mm 1200 x 450 x 1900h.
0583 - mm 1500 x 450 x 1900h.
0584 - mm 1800 x 450 x 1900h.

ARMADI A GIORNO BASSI

tipo con 2 ripiani

0585 - mm 900 x 450 x 980h.
0586 - mm 1200 x 450 x 980h.
0587 - mm 1500 x 450 x 980h.
0588 - mm 1800 x 450 x 980h.

0610

SCAFFALI PORTA DISEGNI A CASSETTI ORIZZONTALI

Eleganti, pratici, robusti, ideali per l'archivio ordinario di disegni, cataloghi, documenti, lucidi, ecc..
Interamente costruiti in lamiera acciaio di prima qualità - blocchi da 5 cassetti - cassetti scorrevoli su guide con cuscinetti - chiusura a chiave simultanea di tutti i cassetti per ogni blocco - verniciatura a forno colore grigio perla - dim. ogni cassetto A0 mm 1260x910x50h. - dim. ogni cassetto A1 mm 1050x730x50h.

0615 scaffale a 15 cassetti A0
0614 scaffale a 15 cassetti A1

0610 scaffale a 10 cassetti A0
0609 scaffale a 10 cassetti A1

0605 scaffale a 5 cassetti A0
0604 scaffale a 5 cassetti A1

CLASSIFICATORI

Interamente costruiti in lamiera acciaio, chiusura a chiave simultanea di tutti i cassetti - casetti scorrevoli su guide telescopiche - dim. ogni cassetto mm 400x575x280h.

0573 0574

0572
2 cassetti mm 480x650x723 h
0573
3 cassetti mm 480 x 650 x 1035 h
0574
4 cassetti mm 480x650x1347h
0574/C
confezione 50 cartelle sospese in cartone con etichetta
0574/D
divisorio verticale in lamiera

PORTA DISEGNI VERTICALE

0600

In lamiera acciaio stampata
chiusura a chiave
verniciatura a forno
frontone ribaltabile
idoneo a contenere circa 2000 disegni
formato A0-A4 dim. mm 1040x510 x1410 h.

ARMADI E SOPRALZI DA UFFICIO

Questa nuova gamma di armadi è stata creata per consentire di utilizzare al meglio l'altezza dei Vostri uffici.
Vengono costruiti in lamiera. Chiusura con serratura a chiave.
Piani regolabili in altezza, tre per gli armadi, uno per i sopralzi.
Verniciatura con polveri epossidiche nei colori:
beige - bianco - nero - grigio chiaro e grigio antracite. Vengono spediti smontati in kit di semplice e rapido montaggio.

ALTEZZA
ARMADI MM 1500
SOPRALZI MM 750

COLORI
GRIGIO - BEIGE
BIANCO - NERO

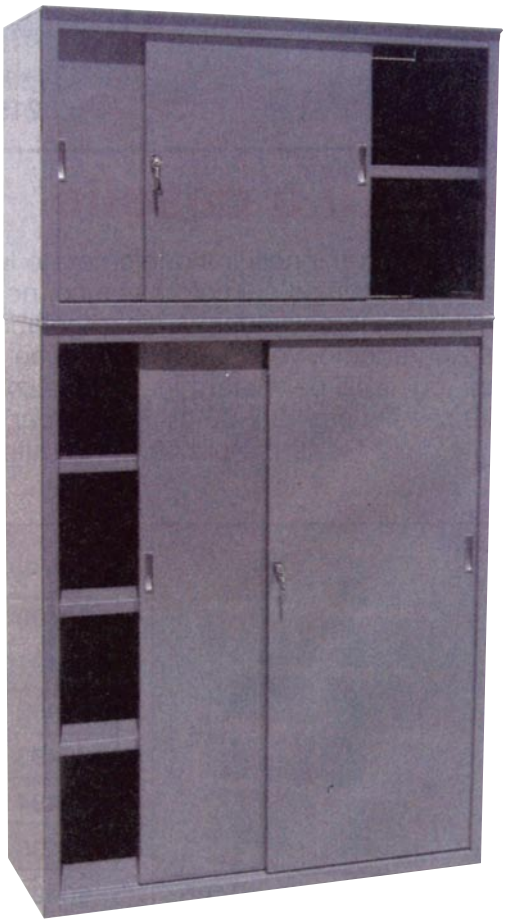

	Sopralzo Porte Battenti **01150** - mm. 1000x450x750h.
	Armadio Porte Battenti **01151** - mm. 1000x450x1500h.
	Sopralzo Porte Scorrevoli **01153** - mm. 1200x450x750h. **01154** - mm. 1500x450x750h. **01155** - mm. 1800x450x750h.
	Armadio Porte Scorrevoli **01156** - mm. 1200x450x1500h. **01157** - mm. 1500x450x1500h. **01158** - mm. 1800x450x1500h.

ARMADI PORTE SCORREVOLI A SERRANDA

02156

Struttura monoblocco in lamiera acciaio stampata verniciata con polveri epossidiche nei colori: beige - bianco - nero - grigio chiaro e grigio antracite. Ante scorrevoli a serranda in PVC nei colori: grigio - beige e nero. Chiusura con serratura a chiave. Piani regolabili in altezza.

COLORI
GRIGIO - BEIGE
BIANCO - NERO

02153

ARMADI A CASELLE

Costruiti con pannelli in conglomerato ligneo ecologico controplaccati in melaminico nei colori: bianco, nero, noce, ciliegio, grigio silicio, grigio micronizzato. Piedini regolabili per consentire un perfetto posizionamento. Versione a giorno con profondità cm 33 o cm 45 e piani regolabili per derterminare l'altezza del vano. Dimensioni utili delle caselle cm 42x30 profondità per gli armadi a 10 - 12 - 14 vani e cm 27x42 profondità per gli altri modelli.

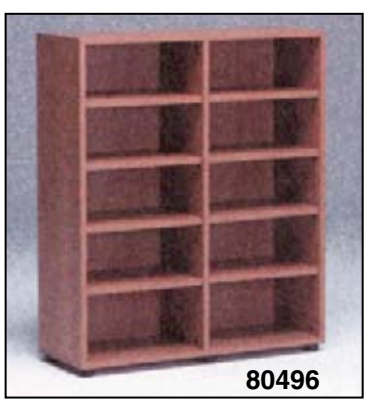

80496

Articolo	Caselle	Dimensioni
80490	30	90 x 45 x 206 h.
80491	21	90 x 45 x 138 h.
80492	18	90 x 45 x 120 h.
80493	15	90 x 45 x 104 h.
80494	14	90 x 33 x 138 h.
80495	12	90 x 33 x 120 h.
80496	10	90 x 33 x 104 h.

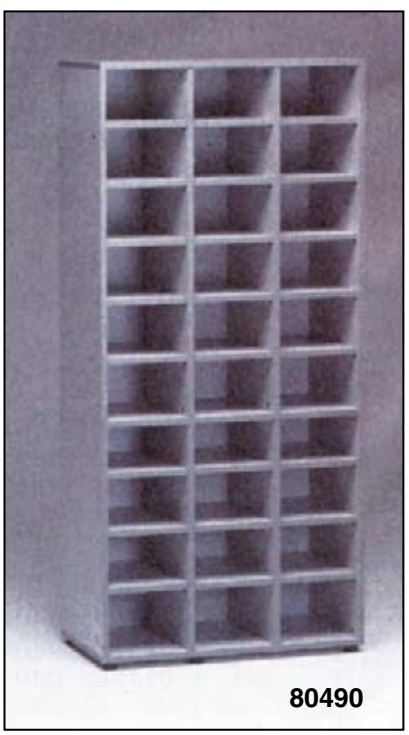

80490

SCHEDARI A CARRELLO

Tabella determinazione modelli

Mod.	Dimensioni esterne	**MONOCORSIA** portata 2000 schede per schede di mm.	**BICORSIA** portata 4000 schede per schede di mm.	**QUADRICORSIA** portata 8000 schede per schede di mm.
258	260 L x 650 P x 750 H	150-180 base x 50-380 alt		
314	305 L x 650 P x 750 H	180-225 base x 50-380 alt		
332	335 L x 650 P x 750 H	1225-259 base x 50-380 alt		
375	371 L x 650 P x 750 H	259-295 base x 50-380 alt	113-132 base x 50-380 alt	
406	406 L x 650 P x 750 H	295-330 base x 50-380 alt	132-150 base x 50-380 alt	
445	445 L x 650 P x 750 H	330-370 base x 50-380 alt	150-170 base x 50-380 alt	
480	480 L x 650 P x 750 H	370-405 base x 50-380 alt	170-187 base x 50-380 alt	
560	560 L x 650 P x 750 H	405-485 base x 50-380 alt	187-227 base x 50-380 alt	
628	628 L x 650 P x 750 H	485-550 base x 50-380 alt	227-261 base x 50-380 alt	
700	700 L x 650 P x 750 H	550-625 base x 50-380 alt	261-297 base x 50-380 alt	113-132 base x 50-380 alt
770	770 L x 650 P x 750 H	625-695base x 50-380 alt	297-333base x 50-380 alt	132-150base x 50-380 alt

SERVETTI

Ideali per l'archiviazione rapida ed economica di materiale cartaceo in formato A4 (mm 297 x 210). Cassetti stampati in ABS, robusti ed antiurto, inseriti in una struttura monoblocco realizzata in lamiera spessore mm 7/10. Verniciatura con polveri epossidiche colore grigio.

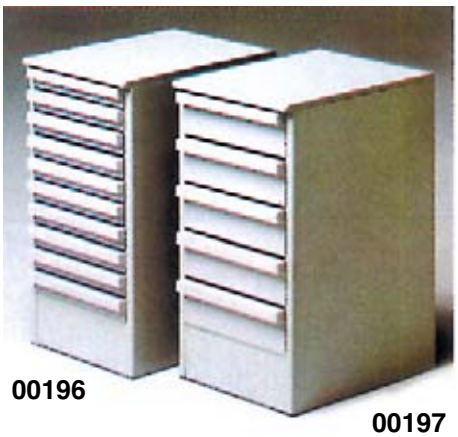

00194 - 20 Cassetti
Cassetto mm 235x345x33h
Totale mm 290x360x950h

00195 - 10 Cassetti
Cassetto mm 238x338x74h
Totale mm 290x360x950h

00196 - 10 Cassetti
Cassetto mm 235x345x33h
Totale mm 290x360x530h

00197 - 5 Cassetti
Cassetto mm 238x338x74h
Totale mm 290x360x530h

CLASSIFICATORE UNIVERSALE

- Cassetti scorrevoli su guide telescopiche ad estrazione totale
- Chiusura centralizzata
- Dispositivo di sicurezza antiribaltamento che impedisce l'apertura contemporanea di più cassetti.

Cassetti portaschede

Comunicateci la misura della vostra scheda alloggiabile vi daremo i giusti accessori interni per ottenere le corsie esatte

Classificatori SERIE UNI

BASE CL4: L. 490 X H.1360 X P. 655

CL 4/4 CL 4/5 CL 4/6 CL 4/7 CL 4/8

BASE CL3: L. 490 X H.1350 X P. 655

CL 3/3 CL 3/4 CL 3/5 CL 3/6

BASE CL2:
L. 490 X H. 730 X P. 655

CL 2/2 CL 2/3 CL 2/4

Classificatori SERIE SPECIAL

BASE CLS4: L. 635 X H.1360 X P. 650

CLS 4/4 CLS 4/5 CLS 4/6 CLS 4/7 CLS 4/8

BASE CLS3: L. 635 X H.1050 X P. 650

CLS 3/3 CLS 3/4 CLS 3/5 CLS 3/6

BASE CLS2:
L. 635 X H. 730 X P. 650

CLS 2/2 CLS 2/3 CLS 2/4

ARMADI DI SICUREZZA CORAZZATI

"La soluzione per difendere le Vostre cose più preziose".

00596

Costruiti da involucro in unico foglio di lamiera (dorso e fianchi) decapata 1ª scelta FE P11 spessore 3 mm. L'insieme si compone delle seguenti parti: mantello, tetto, fondo assemblati mediante saldatura a filo continuo. Contropannellatura interna ad esclusione del posteriore, in lamiera lucida 1ª scelta laminata a freddo FE POI spessore 1 mm. Coppia di ante a battente in lamiera 3 mm. come l'involucro con contropannellatura su tutte e due le ante sempre in lamiera 1 mm. FE POI.

Ante posizionate su cerniere esterne, fissate tramite saldatura, apribili a 180°. Le ante dx e sx comprendono una lama di aggancio antistrappo, concatenante, nella posizione di chiusura, con il fianco dx e sx, per una profondità di 40 mm. per tutta l'altezza.

I congegni di chiusura sono alloggiati nell'anta dx e consistono nella triplice espansione azionata da maniglia esterna tramite cinematismo interno di rotazione rifermato da serratura di alta sicurezza doppia mappa vera a 6 leve, 4 catenacci orizzontali 0 18 mm. e 2 paletti da 16 mm. sui lati verticali superiore ed inferiore.

00598

Ripiani interni, spostabili in altezza, costruiti in lamiera da 1 mm. A richiesta gli armadi possono essere corredati di serratura protetta da piastra in acciaio al manganese. Il sistema di chiusura può essere controllato da combinazione meccanica a 3 dischi, a tastiera elettronica digitale o ritardatore di apertura elettronica.

La verniciatura avviene con procedimento di sgrassaggio, fosfatazione, lavaggio ed asciugatura, con polveri epossidiche di colore grigio medio goffrato, con essicatura in forno a 180° C.

00597

Articolo	Dimensioni mm		Piani	Peso
	esterne	interne		kg
00596	1000 x 500 x 1950 h	890 x 430 x 1800 h	4	268
00597	700 x 550 x 1600 h	580 x 480 x 1440 h	4	184
00598	700 x 550 x 1000 h	580 x 480 x 820 h	1	125

BACHECHE IN ALLUMINIO INDUSTRIALI

Struttura realizzata con profili in alluminio verniciato bianco - anta battente in plexiglass - chiusura a chiave - parte posteriore in lamiera acciaio verniciata o con legno pregiato - predisposte per fissaggio a muro.

Serie con fondo magnetico
- Complete di magneti per fissaggio fogli sul fondo
- 3 misure standard

0085 - mm. 290x370h.

0086 - mm. 550x370h.

0087 - mm. 550x690h.

Serie con fondo in legno
- Molto robuste e pratiche con possibilità di affiggere più fogli
- 3 misure

0090 - mm. 980x700h.

0091 - mm. 750x700h.

0092 - mm. 520x700h.

0091

0086

LAVAGNE BIANCHE A PARETE

Struttura in alluminio verniciato nel colore rosso - superficie per pennarelli cancellabili a secco - bacinella portapennarelli ribaltabile - 4 misure standard.

0094 - mm. 450x300h.

0095 - mm. 600x450h.

0096 - mm. 900x600h.

0097 - mm. 1200x900h.

0096

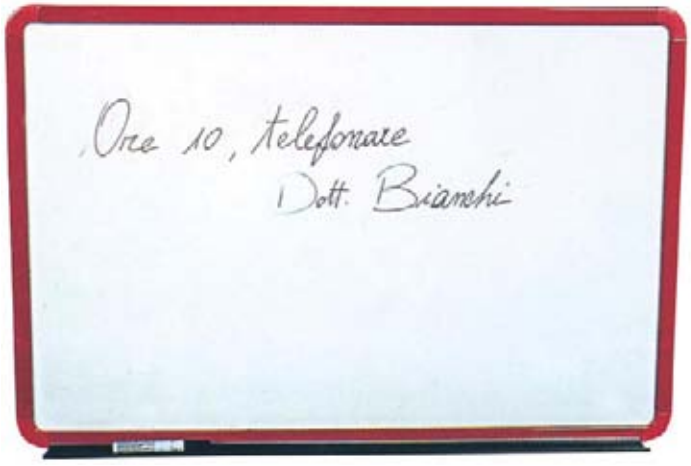

ARMADIO FARMACIA MURALE

Elegante, pratico, robusto, A NORME. Realizzato in lamiera acciaio - laccatura colore bianco -11 mensole interne - grande capacità di materiale farmaceutico - chiusura a chiave - chiusura magnetica - medicinali esclusi.

0099 - mm. 520x200x540h.

0099

SEDIE SERIE GOLF

Versione fissa

Versione girevole schienale basso

MOD. 102 GF + 469 GF
Cod. des. 2800 Golf/03 + 17/BR

Versione fissa

Versione girevole schienale basso

MOD. 152 GF
Cod. des. 2800/W Golf/03

Versione fissa

Versione girevole schienale basso

MOD. 0161 SE
Cod. des. TESY/31 HBN

Versione fissa

Versione girevole schienale basso

MOD. 0031 SE + 0221 SE
Cod. des. TE/11N + TEB

SEDIE SERIE GOLF

Versione con braccioli

Versione con braccioli e tavolino

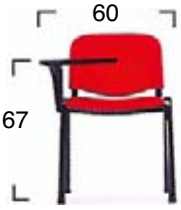

MOD. 381 GF + 222 GF
Cod. des. 1000 golf

COLORI TESSUTO

100% ACRILICO IGNIFUGO gr./m². 270

ROSSO P - 27

VERDE P - 20

BLEU P - 71

MARRONE P - 30

NERO P - 33

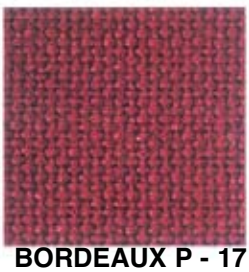

BORDEAUX P - 17

GRIGIO P - 34

Versione alta con braccioli

Versione bassa con braccioli

Versione bassa senza braccioli

MOD. 212 GF + 222 GF
Cod. des. Golf 03 S/B + 2 BRA braccioli in nylon

SGABELLI IN FAGGIO E POGGIAPIEDI

Mod. 6222 UNI
Cod. des. EL 402/FK

Mod. 6202 UNI
Cod. des. EL 401/FK

Mod. 6022 UNI
Cod. des. ECO 401/FK

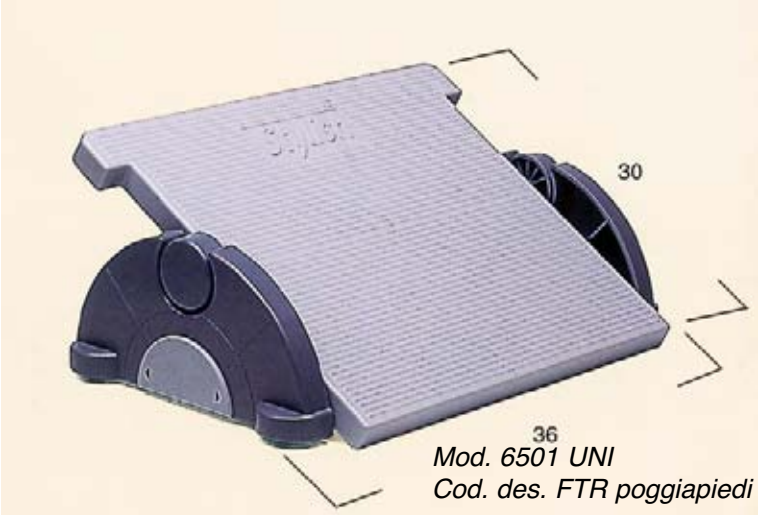

Mod. 6501 UNI
Cod. des. FTR poggiapiedi

SEDIE E SGABELLI

Mod. 6022 UNI
Cod. des. 8401/G

Mod. 6002 UNI
Cod. des. 8400/FG

Mod. 6102 UNI
Cod. des. 432/FG

SEDIE E SGABELLI

Seduta in tessuto o in faggio regolabili a varie altezze

Cod. des. 8200/G

Cod. des. EL 8200/FG

Cod. des. 432/G

Cod. des. EL 431/G

Cod. des. EL 401/K

Cod. des. EL 402/K

Cod. des. ECO 401/K

Cod. des. ECO 402/FK

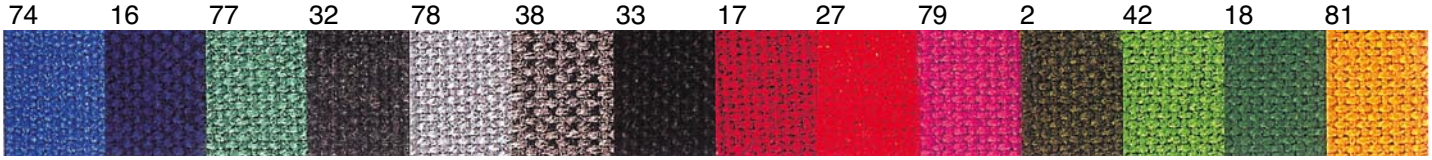

ATTESA BETA

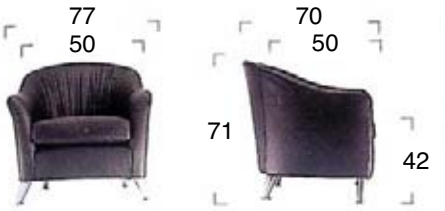

BETA 1 **BETA 2**

MOD. 5001 UNI
Cod. des. BETA1

MOD. 5002 UNI
Cod. des. BETA2

ATTESA TAVOLINI

MOD. 5412 UNI
Cod. des. TC5

MOD. 5411 UNI
Cod. des. TC9

MOD. 5401 UNI
Cod. des. TAVO/642

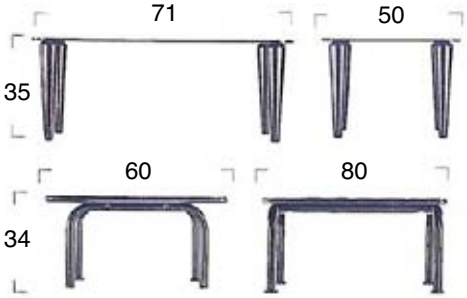

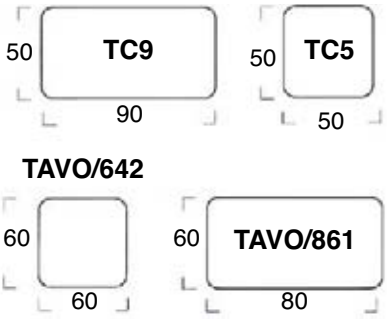

SGABELLO KICKSTOOL 05990

Stabile, comodo, sicuro, maneggevole.

Il kickstool Vi dà 43 cm d'altezzain più. Si sposta in qualsiasi direzione con una leggera spinta del piede grazie alle 3 ruote pivottanti che non appena si sale si retraggono garantendo così una superficie di calpestio stabile e sicura. Resistente agli urti. Elegante, robustissimo, costruito in lamiera d'acciaio verniciata nei colori: nero, blu, rosso, grigio chiaro, grigio scuro. Base d'appoggio piedi e bordi in gomma antisdrucciolo.
Conforme alle norme EN 14183 (DIN 4569).

PORTATA KG 150

Portata Kg. 150 - Altezza con carico cm 43, senza carico cm 44
Peso Kg. 6 - Diametro superiore mm 295 - inferiore mm 435
Viene spedito in kit di facile montaggio senza l'ausilio di utansili

Si sposta con una spinta

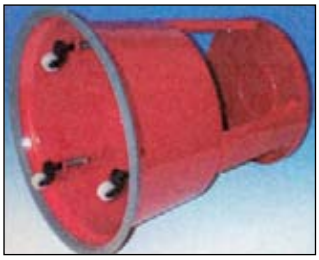

Tre ruote pivottanti e retrattili

Disponibile in 5 colori: nero, blu, rosso, grigio chiaro, grigio scuro

MOBIL STEP 05991

Robusta scaletta mobile in alluminio 2+2 gradini. Può essere spostata con una leggera spinta in tutte le direzioni mediante le 4 ruote pivottanti che con il carico si retraggonoe la rendono stabile e sicura. Pieghevole.
Portata Kg. 150 - Peso Kg. 2,2
Larghezza mm 410 - Altezza mm 445
Conforme alle norme EN14183

PORTATA KG 150

POGGIAPIEDI RELAX 05992

Ergonomico e confortevole.

In polistirolo infrangibile colore grigio chiaro.
Superficie d'appoggio zigrinata cm 45x35.
Regolabile in altezza, anteriore 4-15 cm, posteriore 7-21 cm.
Dimensioni mm 560x370x175h.

VETRINE

Art. ID74V
mm 780x420x1700h
Peso Kg. 56

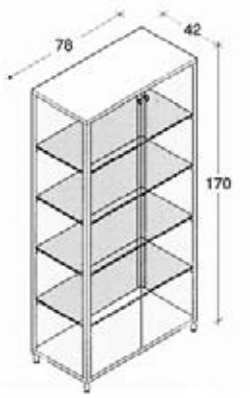

Art. ID74M
mm 780x420x1700h
Peso Kg. 54

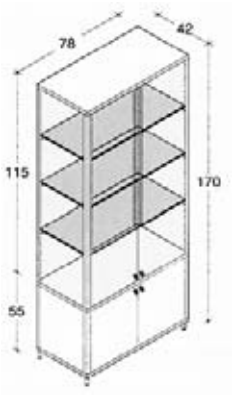

Art. ID44V
mm 420x420x1700h
Peso Kg. 47

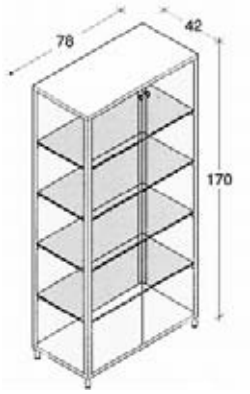

Art. ID44M
mm 420x420x1700h
Peso Kg. 45

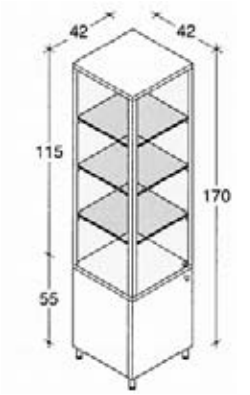

TELAIO

Alluminio naturale

Alluminio laccato nero

PANNELLI

Legno

Faggio

Grigio

Nero

ACCESSORI

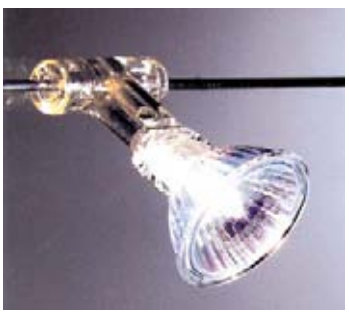

Faretto dicroico applicato sui ripiani

Ruote piroettanti (di cui 2 piroettanti

SERIE SCUOLA

TAVOLO
- Telaio in tubo acciaio diam. 30x1,5 mm. verniciato a polveri termoindurenti nei colori ral di serie.
- Piano in tradizionale nei colori bianco sabbia, con bordo in PVC nero.
- Piedini in PVC nero.
- Griglia sottopiano in tondino di acciaio verniciato.
- Dimensioni secondo norme di arredamento scolastico.

SEDIA
- Telaio in tubo acciaio diam. 22x1,5 mm. verniciato a polveri termoindurenti nei colori ral di serie.
- Sedile e schienale in polipropilene nei colori di serie.
- Piedini in PVC nero.
- Impilabile.
- Dimensioni secondo norme di arredamento scolastico.

Grandezza	H. studente	H. tavolo da terra	Piano singolo	Piano doppio
3	135	58	60x60	120x60
4	150	64	65x65	130x65
5	165	70	65x65	130x65
6	180	76	70x70	140x70

Grandezza	H. studente	H. seduta da terra
2	120	30
3	135	34
4	150	38
5	165	42
6	180	46

C&C
ARREDAMENTI METALLICI

C. & C. Arredamenti Metallici srl
Via San Cassiano, 11 - 24030 MAPELLO BG
Tel. 035 4945966 - Fax 035 4945391
www.cecarredi.com - info@cecarredi.com